Panasonic®

Operating Instructions / 使用說明書
Arahan Pengendalian
คู่มือการใช้งานและการติดตั้ง / Hướng dẫn Sử dụng

Juicer(Household Use) / **榨汁機**(家庭用)
Pengisar Jus(Kegunaan Di Rumah)
เครื่องคั้นน้ำผลไม้ (เครื่องใช้ภายในครัวเรือน)
Máy ép trái cây(Sử Dụng Trong Gia Đình)

Model No.
型號.
No. Model.
รุ่น.
Kiểu Máy.

MJ-DJ01
MJ-SJ01

MJ-DJ01

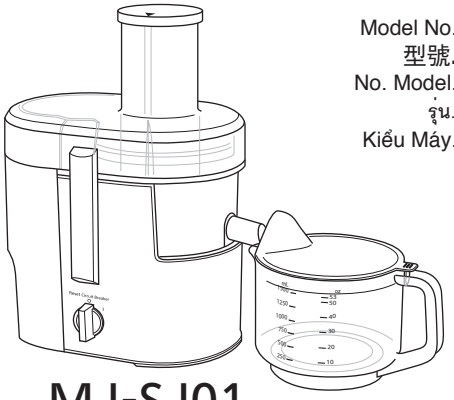

MJ-SJ01

Thank you for purchasing this Panasonic product.
- This product is intended for household use only.
- Please read these instructions carefully in order to use this product correctly and safely.
- Before using this product **please give your special attention to the section "SAFETY PRECAUTIONS" (Page 3-4).**
- Please keep these Operating Instructions for future use.

感謝您購買Panasonic的產品。
- 本產品只限於家庭使用。
- 請仔細閱讀本使用說明書，以確保正確安全使用本產品。
- 使用本產品前，**請您特別留意“安全注意事項”(10-11頁)**。
- 請妥善保存本使用說明書，以備將來用途。

Terima kasih kerana membeli produk Panasonic.
- Produk ini hanya adalah untuk kegunaan di rumah.
- Sila baca arahan ini dengan telitinya supaya produk ini dapat digunakan dengan cara yang betul dan selamat.
- Sebelum menggunakan produk ini **sila beri perhatian khas kepada ” LANGKAH-LANGKAH KESELAMATAN ” (muka surat 17-18)**
- Sila simpan Arahan Pengendalian ini untuk kegunaan di masa depan.

ขอบคุณที่เลือกซื้อผลิตภัณฑ์ Panasonic (พานาโซนิค)
- ผลิตภัณฑ์นี้มีไว้เพื่อใช้ในครัวเรือนเท่านั้น
- โปรดอ่านคำแนะนำเหล่านี้อย่างละเอียดเพื่อใช้ผลิตภัณฑ์นี้อย่างถูกต้องและปลอดภัย
- ก่อนใช้ผลิตภัณฑ์นี้ **โปรดให้ความสนใจที่ "ข้อควรระวังเพื่อความปลอดภัย" (หน้า** 24-25)เป็นพิเศษ
- โปรดเก็บคำแนะนำการใช้งานนี้ไว้ใช้ในอนาคต

Cảm ơn quý vị đã mua sản phẩm của Panasonic.
- Sản phẩm này chỉ được thiết kế để sử dụng trong gia đình.
- Xin đọc các hướng dẫn này cẩn thận để sử dụng sản phẩm đúng cách và an toàn.
- Trước khi sử dụng sản phẩm này **xin đặc biệt chú ý đến "ĐỀ PHÒNG AN TOÀN" (Trang 31-32).**
- Xin giữ Hướng dẫn Sử dụng này để sử dụng trong tương lai.

M

English

TABLE OF CONTENTS

SAFETY PRECAUTIONS 3-4
PART NAMES 5
DISASSEMBLY 6
CIRCUIT BREAKER PROTECTION 6
HOW TO USE 7
HOW TO CLEAN 8
SPECIFICATION 9

中文

目录

安全注意事項 10-11
零件名稱....12
拆卸方法....13
電路自動斷路器 13
使用方法 14
清潔方法 15
規格....16

B.Melayu

KANDUNGAN

LANGKAH-LANGKAH KESELAMATAN 17-18
NAMA BAHAGIAN-BAHAGIAN 19
CARA MEMBUKA....20
ALAT PERLINDUNGAN PEMUTUS LITAR 20
CARA MENGGUNA....21
CARA MENCUCI 22
SPESIFIKASI....23

ภาษาไทย

สารบัญ

ข้อควรระวังเพื่อความปลอดภัย 24-25
ชื่อชิ้นส่วน....26
ถอดประกอบ....27
การปกป้องด้วยตัวตัดวงจร....27
วิธีการใช้ 28
วิธีการทำความสะอาด 29
ข้อมูลจำเพาะ....30

VIỆT NAM

NỘI DUNG

ĐỀ PHÒNG AN TOÀN 31-32
TÊN BỘ PHẬN....33
THÁO RỜI....34
BẢO VỆ CỦA BỘ NGẮT MẠCH 34
CÁCH SỬ DỤNG....35
CÁCH LÀM VỆ SINH....36
ĐẶC ĐIỂM KỸ THUẬT....37

SAFETY PRECAUTIONS (Make sure to follow these instructions)

In order to prevent accidents or injuries to the user, other people, and damage to property, please follow the instructions below.

■The following indications indicate the degree of damage caused by incorrect operation.

⚠WARNING Indicates serious injury or death.	⚠CAUTION Indicates risk of injury or property damage.

■The symbols are classified and explained as follows.

⃠ This symbol indicates prohibition.	❗ This symbol indicates requirement that must be followed.

⚠WARNING

- **Do not damage the Cord or the Plug.**
  (It may cause electric shock, or fire caused by short circuit.)
- **Do not use the appliance if the Cord or the Plug is damaged or the Plug is loosely connected to the outlet.**
  (It may cause electric shock, or fire caused by short circuit.)
  ➡ If the Cord is damaged, it must be replaced by the manufacturer, its service center or similarly qualified person in order to avoid a hazard.
- **Do not plug or unplug the Plug with wet hands.**
  (It may cause electric shock.)
- **Do not operate the appliance when the Cord is in wound condition.**
  (It may cause electric shock and fire.)
- **Do not exceed outlet voltage or use an alternate current other than that specified on the appliance.**
  (It may cause electric shock or fire.)
  • Make sure the voltage supplied to the appliance is the same as your local supply.
  • Plugging other devices into the same outlet may cause over-heating.
- **Do not immerse the Motor Housing in water or splash it with water.**
  (It may cause electric shock or fire caused by short circuit.)
- **Do not dismantle, repair or modify the appliance.**
  (It may cause fire, electric shock or injury.)
  ➡ Please contact your service center for repairing.
- **Do not insert any objects in the vent or the gap.**
  (It may cause electric shock or malfunction.)
  • Especially metal objects such as pins or wires.
- **Do not put your fingers or utensils such as spoons, forks etc. into the Feeding Tube during operation. If food becomes clogged in the Feeding Tube, use the Food Pusher or another piece of fruit or vegetable to push it down.**
  (It may cause injury.)
- **Do not assemble the Spinner when there is food residue left around the Container Unit.**
  (It may cause unpleasant odour and the Spinner to work improperly.)
- **Do not remove the Pulp Container when the motor is operating.**
  (It may cause injury.)
- **Do not continue operation for a long time. It is recommended to rest the appliance for at least 2 minutes after 2 minutes operation.**
  (It may cause over-heating.)
- **Do not replace any parts of the appliance with non-genuine spare parts.**
  (It may cause injury, electric shock or fire.)

⚠WARNING

- **This product is not intended for use by persons (including children) with reduced physical, sensory or mental capabilities, or lack of experience and knowledge, unless they have been given supervision or instruction concerning use of the product by a person responsible for their safety. Children should be supervised to ensure that they do not play with the product.**
  (It may cause burning, injury or electric shock.)
- **Insert the Plug firmly.**
  (Otherwise it may cause electric shock and fire caused by the heat that may generate around the Plug.)
- **Clean the Plug regularly.**
  (A soiled Plug may cause insufficient insulation due to moisture, and may cause fire.)
- **When abnormal operation or breaking down occurs, discontinue the appliance operation immediately and unplug.**
  (It may cause smoke, fire or electric shock.)
  e.g. for abnormal operation or breaking down.
  - The Plug and the Cord becomes abnormally hot.
  - The Cord is damaged or there has been a power failure.
  - The Motor Housing is deformed or abnormally hot.

  ➡ Please unplug the appliance immediately and contact the service centre for advice or a repair.
- **Care should be taken when handling and cleaning the Spinner and the Spout.**
  (It may cause injury.)

⚠CAUTION

- **Do not leave the appliance unattended when it is in operation.**
  (It may cause fire or burns.)
  • When leaving the product unattended, turn the power off.
- **Do not use the appliance in the following places.**
  • Any uneven surface, on non-heat resistant carpet or table cloth etc.
  (It may cause fire or injury.)
  • In a location where there is risk of the product being splashed with water, or near a heat source.
  (It may cause electric shock or current leakage.)
- **Do not use the appliance if the Spinner is damaged.**
  (It may cause injury.)

- **Make sure to hold the Plug when unplugging the Plug, ie. never pull on the Cord.**
  (Otherwise it may cause electric shock, or fire caused by short circuit.)
- **Unplug the Plug when the appliance is not in use.**
  (Otherwise it may cause electric shock, or fire caused by current leakage.)
- **When carrying the appliance, be sure to hold the Motor Housing with both hands.**
  (It may cause injury.)
- **Switch off the appliance and disconnect it from power supply before changing accessories or approaching parts that are moving during operation.**
  (It may cause injury.)

PART NAMES

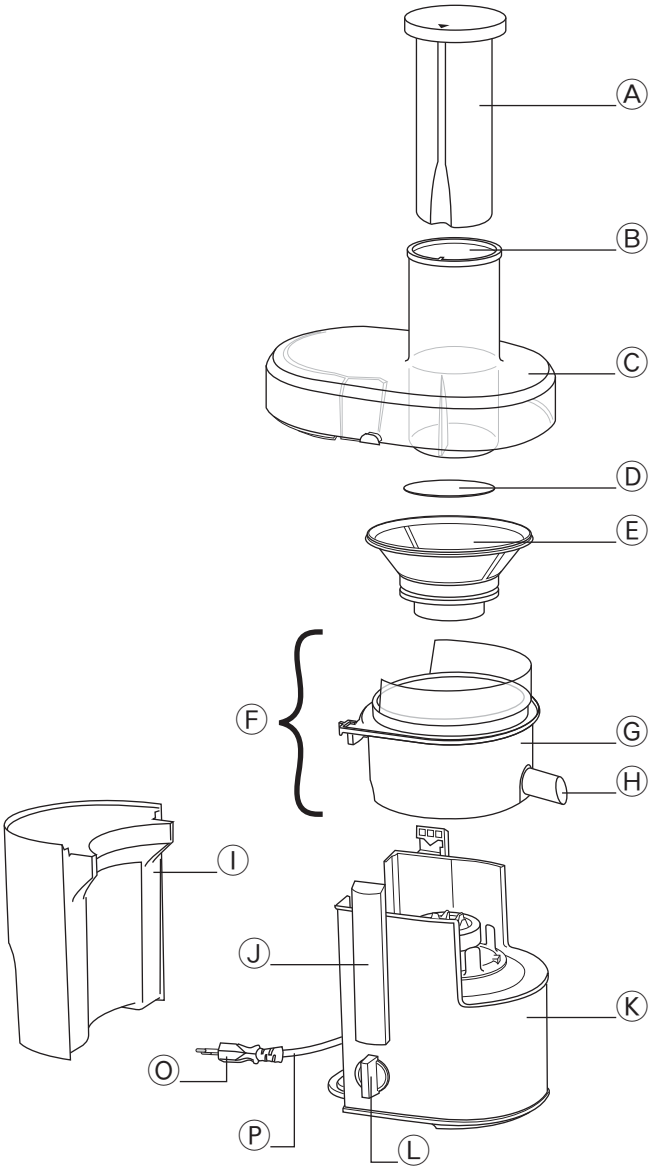

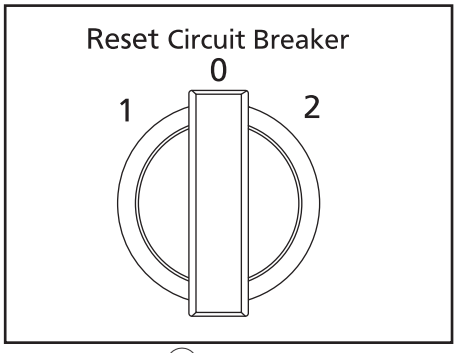

① MJ-DJ01

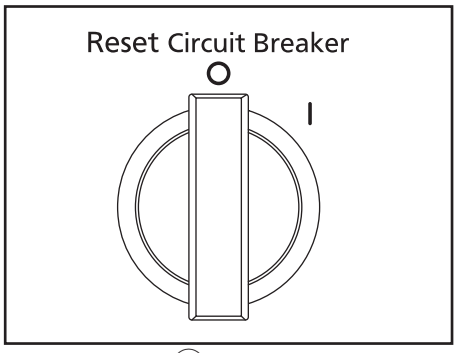

② MJ-SJ01

Maximum amount approx. 1.5 L

Ⓐ	Food Pusher	Ⓙ	Clamps
Ⓑ	Feeding Tube	Ⓚ	Motor Housing
Ⓒ	Container Cover	Ⓛ	Switch ① MJ-DJ01
Ⓓ	Spinner Pad		② MJ-SJ01
Ⓔ	Spinner	Ⓜ	Cup Cover
Ⓕ	Container Unit	Ⓝ	Juice Jug
	Ⓖ Rotatable Container	Ⓞ	*Plug
	Ⓗ Spout	Ⓟ	Cord
Ⓘ	Pulp Container		

*The shape of the Plug may be different from illustration.

DISASSEMBLY

1

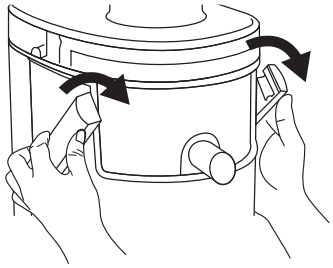

① Release the Clamps.

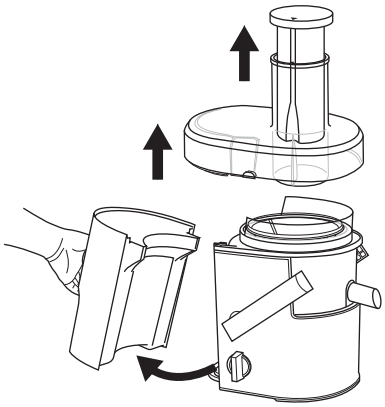

① Lift up the Container Cover and the Food Pusher.
② Detach the Pulp Container.

2

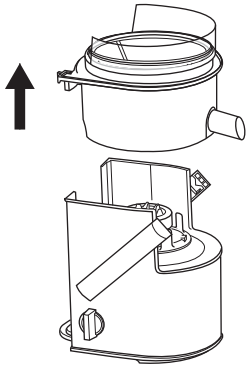

① Lift up the Container Unit.

3

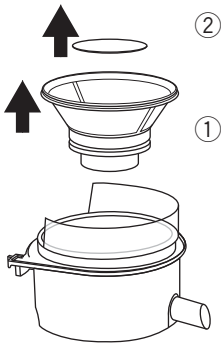

② Remove the Spinner Pad.

① Lift up the Spinner.

Note: If difficult to wash the Container Unit, it can be detached.

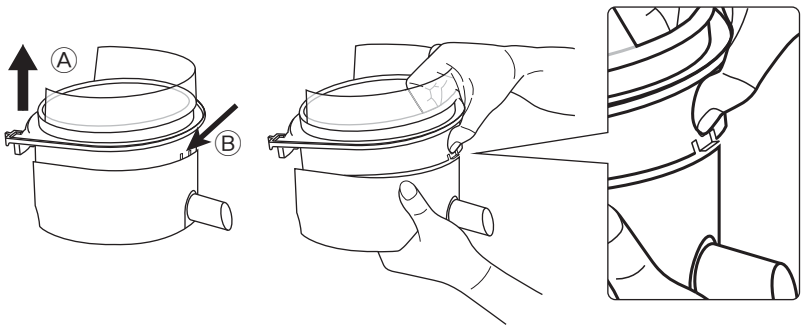

① Pull upper part Ⓐ of the Rotatable Container until the hook part Ⓑ is as illustrated.
② Press the hook part Ⓑ as illustrated and pull upwards to detach it.
③ To attach the Container Unit again by reversing steps ① to ②.

CIRCUIT BREAKER PROTECTION

When the Circuit Breaker automatically stops the motor due to overloading, follow the directions below.

1. Turn off the Switch to " 0 / O " position, (refer to Page 5).

2. Remove food residue from the Spinner and cut ingredients into smaller pieces.

3. Attach parts again (refer to Page 7) and resume operation. Push them gently into the Feeding Tube using the Food Pusher.

HOW TO USE

Wash all detachable parts and dry well before using the appliance for the first time, refer to page 8.
Unplug when assembling the unit. Before plugging in, ensure the Switch is switched to off.

1

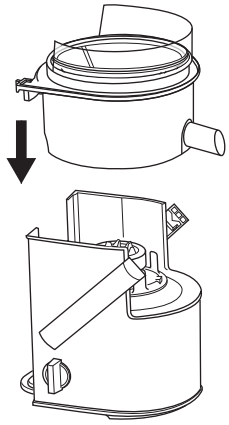

Place the Container Unit onto the Motor Housing.

➡ Make sure the Spout is as shown.

➡ Make sure the Container Unit sits properly on the Motor Housing.

2

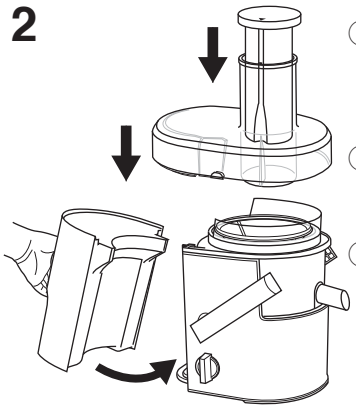

① Place the Spinner in the Container Unit and fix it into position.

② Place the Container Cover onto the Container Unit.

③ Attach the Pulp Container and make sure it is fully aligned with the body.

3

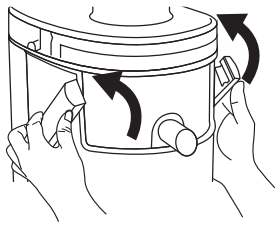

① Push the Clamps as shown until a locking sound is heard.

➡ If the Clamps are not clamped correctly, the motor will not operate.

4

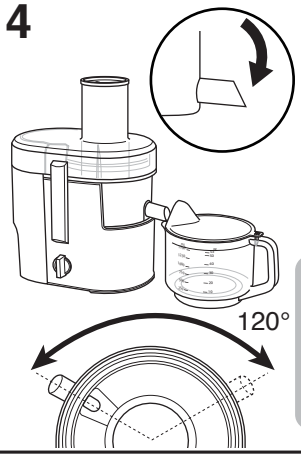

Place the Juice Jug as shown.

➡ Make sure the Spout is in the downward position when juicing.

Note:
* The Spout can be rotated freely for 120° when the Spout is in the upward position.

5

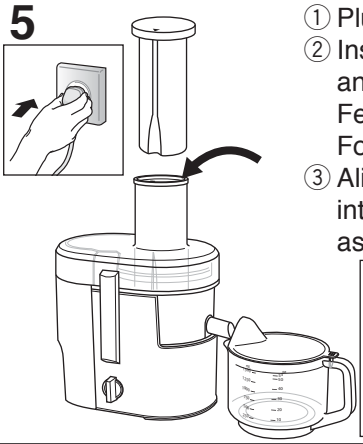

① Plug in and switch on.
② Insert the ingredients and push them into the Feeding Tube using the Food Pusher.
③ Align the Food Pusher into the Feeding Tube as illustrated.

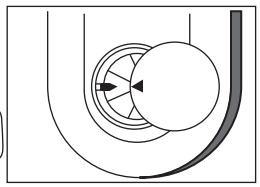

6

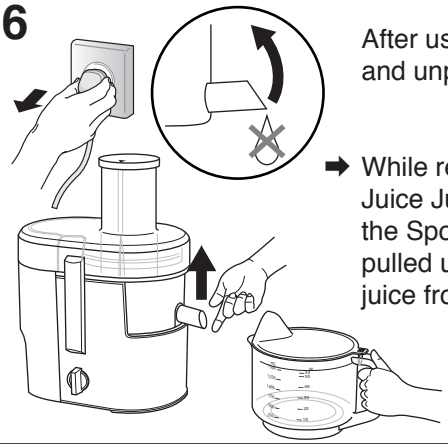

After use, switch off and unplug.

➡ While removing the Juice Jug, ensure the Spout is pulled up to prevent juice from dripping.

Note:
- Ingredients that are not recommended:
  Soft fruits that produce puree and can clog the Spinner – e.g. bananas, peaches, apricots etc.
  Low juice ingredients which can block the product – e.g. fresh basil leaf for etc.
- Empty the Pulp Container when food residue is accumulated, as it may enter the juice or cause malfunction.
- Make sure all parts are correctly mounted before you switch on the appliance.
- Please use the Juice Jug with the Cup Cover to avoid juice splashing. Make sure to align the Juice Jug opening to the Spout when juicing.
- For model MJ-DJ01, speed 2 is suitable for hard type fruits e.g. apples, carrots etc. while speed 1 is suitable for softer type fruits e.g. watermelons, oranges etc.

HOW TO CLEAN

Before detaching parts, make sure the motor has stopped completely, then disconnect the Plug from the outlet.

NOTE: Do not use benzene thinner, alcohol, bleach, polishing powder or metal brush; otherwise the surface will be damaged.
Do not put in the dishwasher.
Some discolouration of the Spinner, the Container Cover or the interior of the Container Unit may occur upon usage.

Cleaning

All parts must be cleaned immediately after use. Left-over fruit particles may cause unpleasant odours, stains or malfunction of the Spinner.

Wash the Spinner with a sponge under running water.

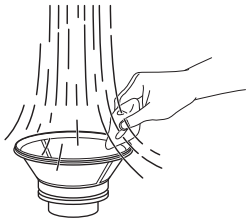

Wipe off the Motor Housing with a damp cloth.

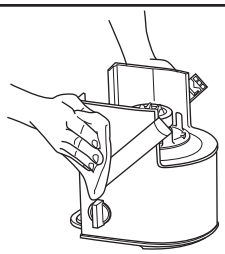

Wash each part in cold or lukewarm water with a soft sponge. Rinse and dry thoroughly before storing.

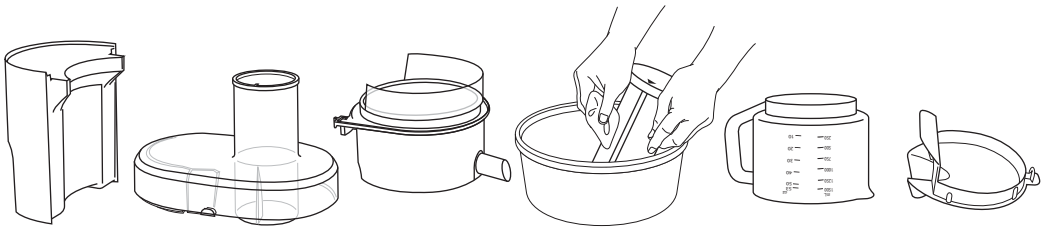

Storing

Plug and Cord

1) Turn over the Motor Housing and wind the Cord two turns as illustrated.

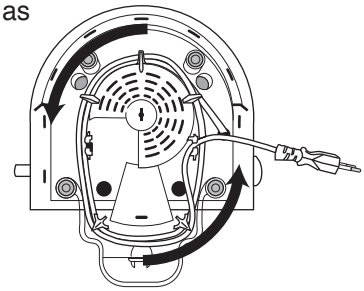

2) Insert the Cord into the cord clamp to fix the Cord in position.

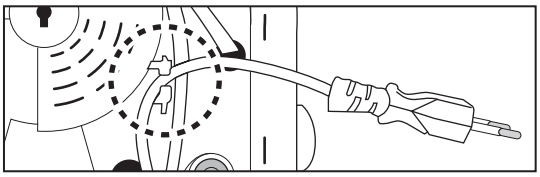

1) Turn over the Juice Jug and place it on the Feeding Tube.
2) Keep the Cup Cover inside the Pulp Container.

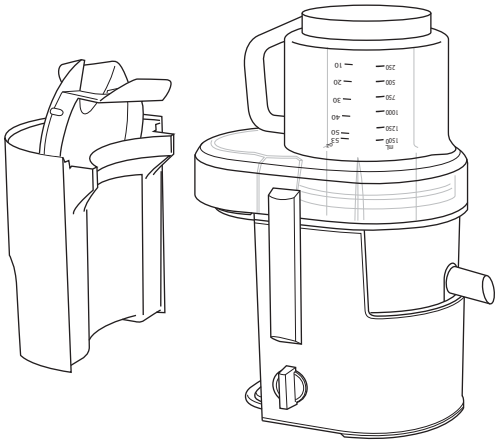

SPECIFICATION

Model Name	MJ-DJ01	MJ-SJ01
Power Supply	220 - 240 V ~ 50-60 Hz	
Power Consumption	240 - 270 W	
Operation Rating	Continuous {Repetition 2 min. On, then 2 min. OFF}	
Dimensions(HxWxD) (Approx.)	384 mm x 216 mm x 305 mm	
Weight (Approx.)	4.1 kg	3.9 kg
Switch	2 Speed	1 Speed
Capacity (Approx.)	1.5L Juice Cup, 2.0L Pulp Container	

安全注意事項（請務必按照指示操作）

為了避免使用者或其他人員發生意外，或人身傷害和財產損失，請遵循以下的使用說明。

■因錯誤操作所造成的危害和損害程度，如下區分說明。

⚠ 警告　可能會導致嚴重的人身傷害或死亡。	⚠ 注意　可能會導致人身傷害或財產損失的風險。

■圖標的區分和解釋如下。

🛇 此圖標表示禁止。	❗ 此圖標表示務必遵循的措施。

⚠ 警告

- **請勿損壞電源線或插頭。**
  （這可能會因短路導致觸電或火災。）
- **如果電源線或插頭損壞，或插在電源插座的插頭出現鬆動，請勿使用本產品。**
  （這可能會因短路導致觸電或火災。）
  ➡ 如果電源線損壞，必須由生產商、其服務代理或具同等資格的人更換，以免發生危險。
- **請勿用沾水的手插入或拔除插頭。**
  （這可能會導致觸電。）
- **電源線破損時，請勿啟動本產品。**
  （這可能會導致觸電和火災。）
- **請勿使用超過指定的電源供應插座，也不要使用本產品所指定以外的其他電壓。**
  （這可能會導致觸電或火災。）
  ・請確保本產品所標示的電源供應和您使用的電源供應一致。
  ・若與其他電器合用同一插座，可能會因電流超額，導致電線過熱。
- **請勿將本產品浸入水中或對其噴水。**
  （這可能會因短路導致觸電或火災。）
- **請勿自行拆開、修理或改裝本產品。**
  （這可能會導致火災、觸電或人身傷害。）
  ➡ 請聯絡服務中心進行維修。
- **請勿將任何異物插入排氣口或空隙處。**
  （這可能會導致觸電或機能故障 。）
  ・尤其是金屬物體，如針或鐵線。
- **啟動時，請勿將手指或餐具如茶匙、叉子等放入輸送管。**
  若食物塞在輸送管，請使用壓料具，或用另一塊水果或蔬菜把它推入。
  （這可能會導致人身傷害。）
- **當容器周圍仍有蔬果渣時，請勿安裝攪拌刀。**
  （這可能會造成難聞的味，而且攪拌刀可能不能正常轉動。）
- **馬達操作中，請勿移開果肉容器。**
  （這可能會導致人身傷害。）
- **請勿長時間持續不間斷操作。建議2分鐘運轉後，停止至少2分鐘。**
  （這可能會導致機能故障。）
- **請勿用其他零件代替本產品的原裝零件。**
  （這可能會導致人身傷害、觸電或火災。）

⚠ 警告

- **本產品不適合身體、感官思維有缺陷者 ，或缺乏經驗與知識者使用（包括兒童）。除非他們的安全監護人给予他們關於產品的適當使用和監督與指示。必需監督兒童以確保他們不會將產品當成玩具。**
  （這可能會導致燒傷、受傷或觸電。）
- **穩固插入電源插頭。**
  （否則可能會因插頭周圍產生的熱量導致觸電和火災。）
- **定期清潔插頭上的灰塵。**
  （灰塵聚積過多的插頭，會因受潮濕等導致絕緣不良而可能引起火災。）
- **出現異常或故障時，請立即停止使用本產品，並拔掉插頭。**
  （否則，可能會導致冒煙、火災或觸電。）
  異常或故障示例。
  - 插頭和電源線異常發熱。
  - 電源線損壞或不能通電。
  - 馬達機座變形或異常發熱。

  ➡ 請立即拔出插頭，並交由服務中心進行檢查或維修。
- **處理和清洗攪拌刀和壺嘴時，要特別小心。**
  （可能會導致人身傷害。）

⚠ 注意

- **請勿讓本產品在無人看管下操作。**
  （可能會引起火災或燒傷。）
  - 離開時，請切斷電源。
- **請勿在以下的地方使用本產品。**
  - 不平穩的表面、不耐熱的地毯或桌布等
  （這可能會引起火災或人身傷害。）
  - 可能會濺到水或靠近熱源的地方。
  （這可能會導致觸電或漏電。）
- **當攪拌刀損壞時，勿使用本產品。**
  （這可能會導致人身傷害。）

- **當拔下插頭時，務必握住插頭將它拔下，切勿拉扯電源線。**
  （否則可能會因短路導致觸電或火災。）
- **不使用本產品時，請從電源插座上拔下插頭。**
  （否則可能會因漏電導致觸電或火災。）
- **搬動本產品時，確保用雙手握緊馬達機座。**
  （這可能會導致人身傷害。）
- **更換零件或接觸正在操作的零件前，請關機並切斷電源。**
  （這可能會導致人身傷害。）

中文

零件名稱

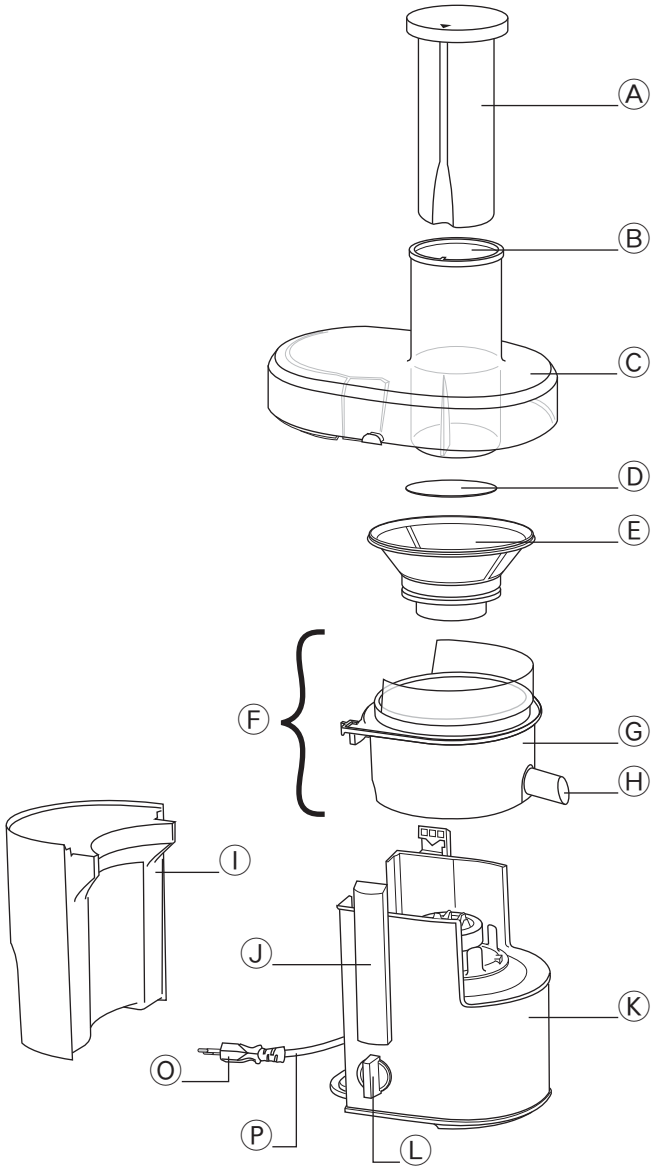

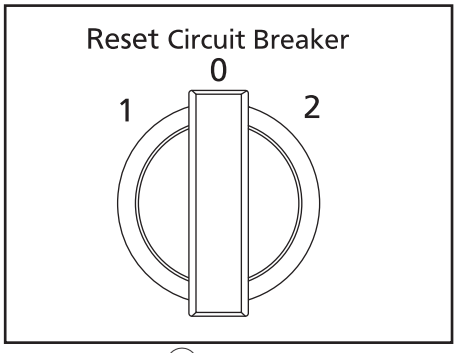

① MJ-DJ01

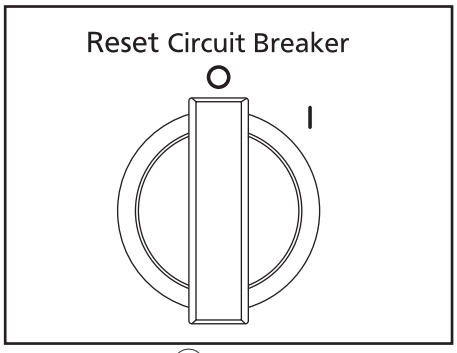

② MJ-SJ01

最大容量約1.5公升

Ⓐ	壓料具	Ⓙ	開關鎖
Ⓑ	輸送管	Ⓚ	馬達機座
Ⓒ	容器上蓋	Ⓛ	開關鈕 ① MJ-DJ01
Ⓓ	攪拌刀墊		② MJ-SJ01
Ⓔ	攪拌刀	Ⓜ	杯蓋
Ⓕ	容器	Ⓝ	果汁杯
	Ⓖ 壺嘴	Ⓞ	*插頭
	Ⓗ 果汁出汁嘴	Ⓟ	電源線
Ⓘ	果肉容器		

*插頭的形狀可能和圖示不同。

拆卸方法

1

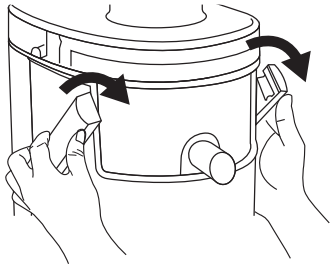

① 鬆開開關鎖。

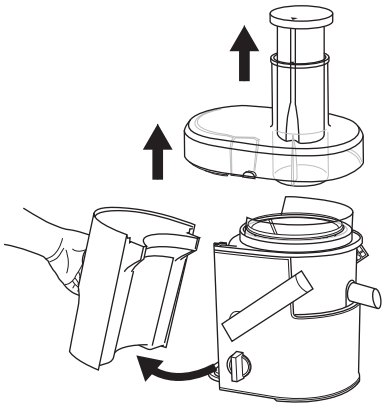

① 取出容器上蓋和壓料具。

② 取下果肉容器。

2

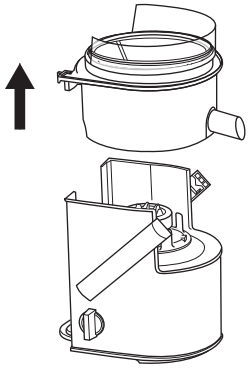

② 取出容器。

3

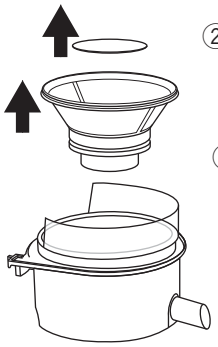

② 拿出攪拌刀墊。

① 取出攪拌刀。

摘要：如果容器難以清洗，它是可以被拆卸的。

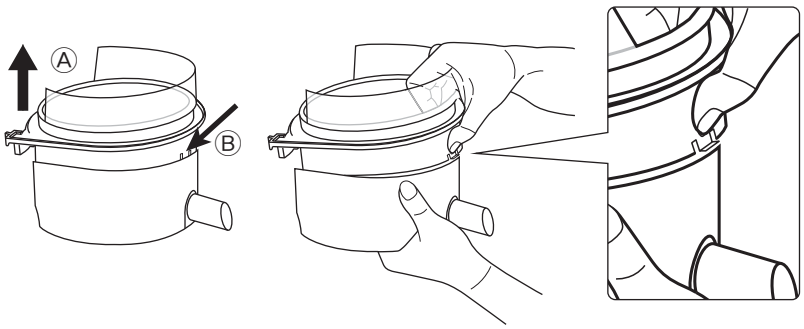

① 從可旋轉容器向上拉出上部分Ⓐ，直到鉤的部分Ⓑ露出， 如圖所示。

② 然後按下鉤的部分Ⓑ如圖所示。向上輕輕的拉出拆卸。

③ 重新組裝容器，只須逆轉步驟①至步驟②。

電路自動斷路器

當斷路器因馬達承載的負荷量過大而自動停止運轉時，請按照以下的步驟重新啟動。

1. 開關鈕轉到“0/O”關的位置，（請參閱第12頁）。

2. 清除攪拌刀上的蔬果渣，將食材切更小的塊狀以便能放入輸送管。

3. 再次組裝零件（請參閱第14頁）並重新開始操作。用壓料具輕輕地將蔬果塊按入輸送管。

中文

使用方法

第一次使用前，請清洗所有可拆卸的部件，並晾乾。請參閱第15頁(清潔方法)。
組裝本產品時，請拔下插頭。在插入插頭前，確保開關鈕處於關的狀態。

1

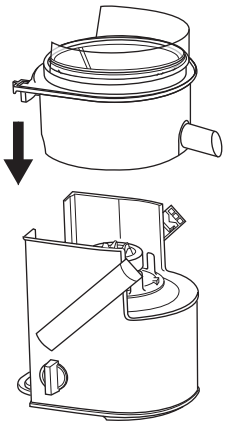

裝置容器在馬達機座。

➡ 確保壺嘴如圖所示。

➡ 確保容器完全裝置到馬達機座上。

2

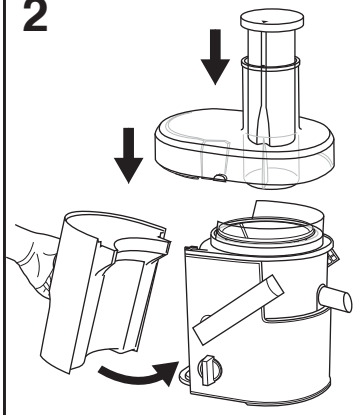

① 放置攪拌刀在容器的正確位置上，並安裝到位。

② 將容器上蓋放在容器上面。

③ 裝上果肉容器，確保果肉容器和機座緊密連接。

3

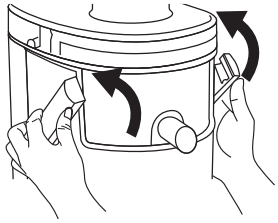

① 如圖推上開關鎖直到聽到鎖上的聲音。

➡ 如果開關鎖沒有正確鎖上，馬達不會啟動。

4

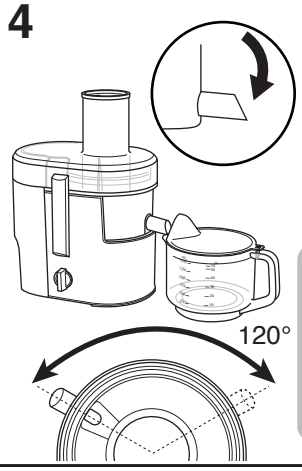

如圖所示裝置果汁杯。

➡ 榨汁時，確保壺嘴朝下。

摘要：

* 當壺嘴處在朝上的位置時，壺嘴才能自由旋轉120°。

5

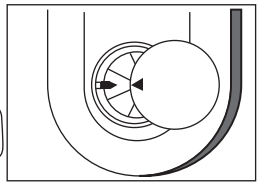

① 插入插頭，然後開機。

② 將材料放入輸送管，並用壓料具推入。

③ 如圖所示從正上方將壓料具推入輸送管。

6

使用後，關機並拔下插頭。

➡ 取出果汁杯時，確保將壺嘴推上，以免蔬果汁滴漏。

摘要：

- 禁用的食材：
  會產生果泥的軟水果會堵塞攪拌刀—如香蕉、桃、杏等。粘性強的食品——如新鮮羅勒葉等。
- 食物殘渣累積後，請倒空果肉容器，因它可能會進入果汁或造成機能故障。
- 操作本產品前，請確保所有零件都已正確安裝。
- 請使用果汁杯並蓋上杯蓋以避免蔬果汁飛濺。榨汁時，確保果汁杯入口和壺嘴對齊。
- 型號MJ-DJ01，速度2適用於堅硬水果—如蘋果、蘿蔔等，速度1適用於軟的水果—如西瓜、橙等。

清潔方法

拆卸零件時，確保馬達已完全停止，然後從插座上拔下插頭。

摘要： 切勿使用汽油稀釋劑、酒精、漂白劑、拋光粉、金屬刷子，否則會損壞表面。
切勿放入洗碗機裡清洗。
攪拌刀、容器上蓋、容器內壁可能會因使用狀況不同而發生輕微變色。

中文

清潔

所有零件都需要清洗。殘留的水果顆粒可能會產生異味或導致攪拌刀故障。

用海綿，在流水中清洗攪拌刀。

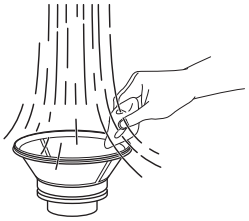

使用濕布拭擦馬達機座。

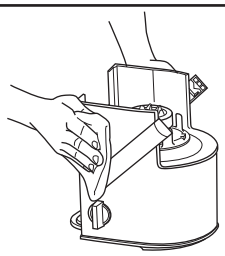

用柔軟的海綿，以冷水或溫水清洗每一零件。儲藏前，徹底清洗和晾乾。

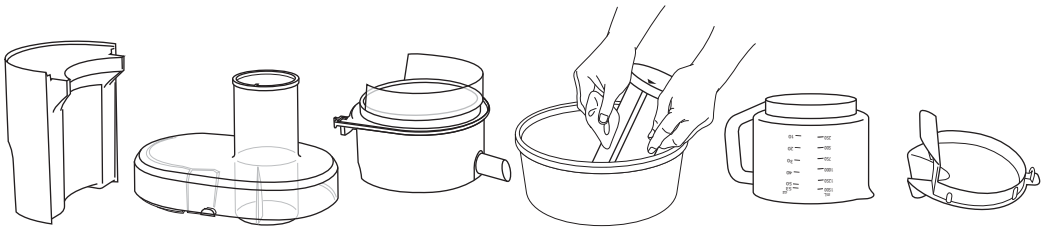

儲藏

<u>插頭和電源線</u>

1) 翻轉馬達機座過來，如圖所示將電源線轉兩圈。

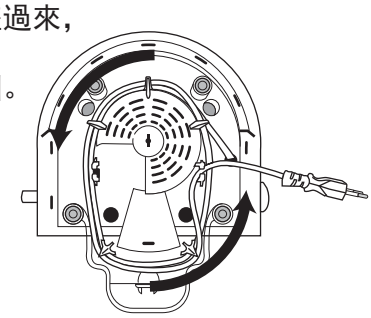

2) 把電源線放入鉤內以固定電源線。

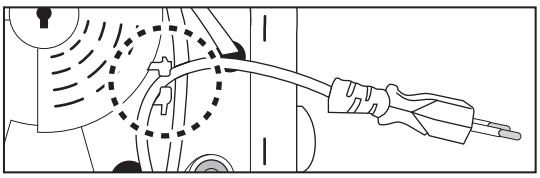

1) 倒轉果汁杯，放在輸送管上。
2) 將杯蓋放入果肉容器內。

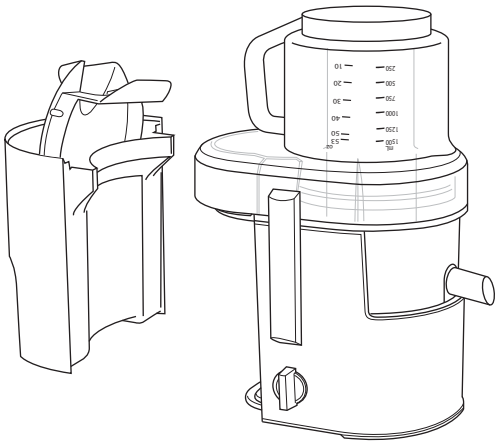

規格

型號	MJ-DJ01	MJ-SJ01
電源供應	220 - 240 V ～ 50-60 Hz	
額定功率	240 - 270 W	
使用時間	持續運轉 {運轉2分鐘，停止2分鐘的方式重複操作}	
尺寸（高x寬x深）（約）	384 毫米 x 216 毫米 x 305 毫米	
重量 （約）	4.1 公斤	3.9 公斤
開關鈕	2 個速度	1 個速度
容量 （約）	1.5 公升 果汁杯, 2.0 公升 果肉容器	

LANGKAH-LANGKAH KESELAMATAN (Pastikan mengikut arahan ini)

Untuk mengelakkan kemalangan atau kecederaan kepada pengguna, orang lain dan kerosakan harta benda, sila patuhi arahan-arahan berikut.

■Carta berikut menunjukkan tahap kerosakan yang disebabkan oleh operasi yang salah.

⚠ **AMARAN** Menunjukkan kecederaan serius atau kematian.	⚠ **AWAS** Menunjukkan risiko kecederaan atau kerosakan harta benda.

■Simbol dikelaskan dan dijelaskan seperti berikut.

⃠ Simbol ini menunjukkan larangan.	❗ Simbol ini menunjukkan keperluan yang mesti dipatuhi.

⚠ AMARAN

⃠

- **Jangan merosakkan Tali Kod atau Palam.**
  (Ia boleh menyebabkan kejutan elektrik atau kebakaran yang disebabkan oleh litar pintas.)
- **Jangan gunakan perkakas jika Tali Kod atau Palam rosak atau Palam disambungkan ke socket secara longgar.**
  (Ia boleh menyebabkan kejutan elektrik atau kebakaran yang disebabkan oleh litar pintas.)
  ➡ Jika Tali Kod rosak, ia mesti digantikan oleh pengilang, ejen perkhidmatan atau orang dengan kelayakan seumpamanya, untuk mengelakkan bahaya.
- **Jangan memasang atau mencabut Palam dengan tangan yang basah.**
  (Ia boleh menyebabkan kejutan elektrik.)
- **Jangan menggunakan perkakas apabila Tali Kod dalam keadaan yang rosak.**
  (Ia boleh menyebabkan kejutan elektrik atau kebakaran.)
- **Jangan melebihi voltan dan jangan menggunakan arus alternatif selain daripada yang disenaraikan pada perkakas.**
  (Ia boleh menyebabkan kejutan elektrik atau kebakaran.)
  - Pastikan voltan yang dibekalkan kepada perkakas adalah sama seperti bekalan tempatan anda.
  - Memasang alat peranti lain ke dalam soket yang sama boleh menyebabkan pemanasan elektrik yang berlebihan.
- **Jangan rendamkan perkakas ke dalam air atau percikan ia dengan air.**
  (Ia boleh menyebabkan kejutan elektrik atau kebakaran yang disebabkan oleh litar pintas.)
- **Jangan membuka, membaiki atau mengubah suai perkakas.**
  (Ia boleh menyebabkan kebakaran, kejutan elektrik atau kecederaan.)
  - Sila hubungi pusat perkhidmatan untuk pembaikan.
- **Jangan letakkan sebarang objek ke dalam lubang angin atau celah.**
  (Ia boleh menyebabkan kejutan elektrik atau kerosakan.)
  ➡ Terutamanya objek logam seperti pin atau wayar.
- **Jangan masukkan jari anda atau perkakas seperti sudu, garpu dan sebagainya ke Bukaan Penyalur Bahan semasa operasi. Jika makanan tersekat dalam Bukaan Penyalur Bahan, gunakan Penolak Bahan atau sekeping buah-buahan lain atau sayur-sayuran untuk menolak ia ke bawah.**
  (Ia boleh menyebabkan kecederaan.)
- **Jangan memasang Mangkuk Pengisar apabila terdapat sisa makanan yang ditinggalkan di sekitar Unit Bekas.**
  (Ia boleh menyebabkan bau yang tidak menyenangkan dan Mangkuk Pengisar tidak berfungsi dengan betul.)
- **Jangan keluarkan Bekas Pulpa apabila motor sedang beroperasi.**
  (Ia boleh menyebabkan kecederaan.)
- **Jangan terus beroperasi untuk jangka masa yang panjang. Adalah disyorkan untuk mematikan perkakas selama sekurang-kurangnya 2 minit selepas 2 minit operasi.**
  (Ia boleh menyebabkan kerosakan.)
- **Jangan menggantikan mana-mana bahagian perkakas dengan alat ganti selain daripada alat ganti tulen.**
  (Ia boleh menyebabkan kecederaan, kejutan elektrik atau kebakaran.)

⚠ AMARAN

- **Produk ini tidak dimaksudkan untuk digunakan oleh orang (termasuk kanak-kanak) dengan keupayaan fizikal deria atau mental yang kekurangan, atau kurang berpengalaman dan pengetahuan, kecuali mereka diawasi atau diberi arahan berkenaan penggunaan produk oleh orang yang bertanggungjawab atas keselamatan mereka. Kanak-kanak hendaklah diselia untuk memastikan mereka tidak bermain dengan produk.**
  (Ia boleh menyebabkan kecederaan bakar, kecederaan atau kejutan elektrik.)
- **Masukkan Palam dengan sempurna.**
  (Jika tidak, ia boleh menyebabkan kejutan elektrik dan kebakaran yang disebabkan oleh haba yang boleh menjana sekitar Palam.)
- **Sentiasa bersihkan Palam.**
  (Palam yang kotor boleh menyebabkan penebat yang tidak mencukupi kerana kelembapan, dan boleh menyebabkan kebakaran.)
- **Apabila keadaan yang tidak normal atau kerosakan berlaku, berhenti menggunakan perkakas serta merta dan cabut Palam dengan segera.**
  (Ia boleh menyebabkan asap, api atau kejutan elektrik.)
  Contohnya. keadaan yang tidak normal atau apabila kerosakan berlaku.
  - Palam and Tali Kod menjadi luar biasa panas.
  - Tali Kod rosak atau kegagalan kuasa.
  - Bahagian Motor sudah cacat atau luar biasa panas.

  ➡ Sila cabut Palam perkakas dengan segera dan hubungi pusat perkhidmatan untuk pemeriksaan atau pembaikan.
- **Penjagaan hendaklah diambil apabila mengendali dan membersihkan Mangkuk Pengisar dan Muncung Jus.**
  (Ia boleh menyebabkan kecederaan.)

⚠ AWAS

- **Jangan biarkan perkakas tanpa jagaan apabila ia sedang digunakan.**
  (Ia boleh menyebabkan kebakaran atau terbakar.)
  - Apabila meninggalkan produk, matikan kuasa.
- **Jangan gunakan perkakas atas tempat-tempat berikut.**
  - Tempat yang permukaannya tidak rata, di atas permaidani yang bukan tahan rata atau kain alas meja dan lain-lain.

  (Ia boleh menyebabkan kebakaran atau kecederaan.)
  - Tempat di mana air boleh terpercik atau yang berhampiran dengan sumber haba.

  (Ia boleh menyebabkan kejutan elektrik atau kebocoran arus.)
- **Jangan gunakan perkakas sekiranya Mangkuk Pengisar sudah rosak.**
  (Ia boleh menyebabkan kecederaan.)

- **Pastikan untuk memegang Palam apabila mencabutkan Palam. Jangan sesekali tarik pada Tali Kod.**
  (Kalau tidak ia boleh menyebabkan kejutan elektrik atau kebakaran yang disebabkan oleh lintar pintas.)
- **Cabut Palam apabila perkakas tidak digunakan.**
  (Kalau tidak ia mungkin menyababkan kejutan elektrik atau kebakaran yang disebabkan oleh lintar pintas.)
- **Apabila membawa perkakas, pastikan memegang Bahagian Motor dengan dua tangan**
  (Ia boleh menyebabkan kecederaan.)
- **Matikan perkakas dan cabut Palam dari bekalan kuasa sebelum menukar aksesori atau mendekati bahagian yang bergerak apabila digunakan.**
  (Ia boleh menyebabkan kecederaan.)

NAMA BAHAGIAN-BAHAGIAN

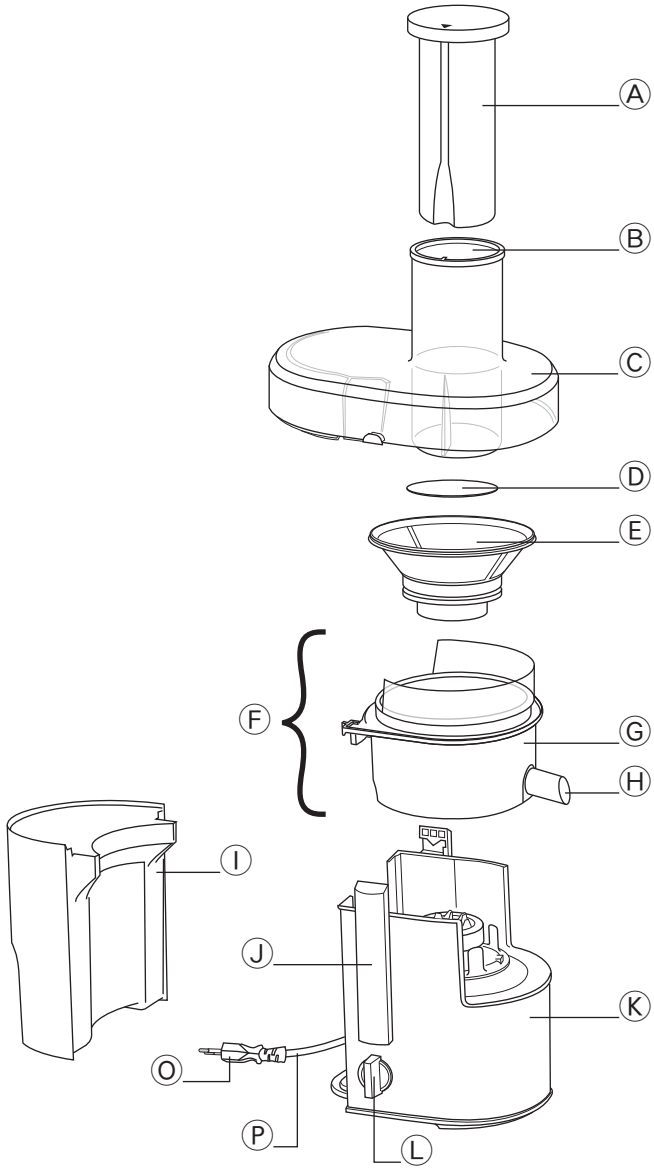

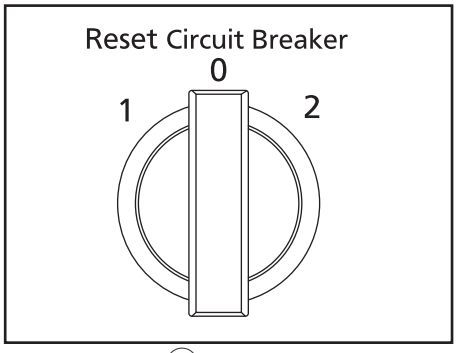

① MJ-DJ01

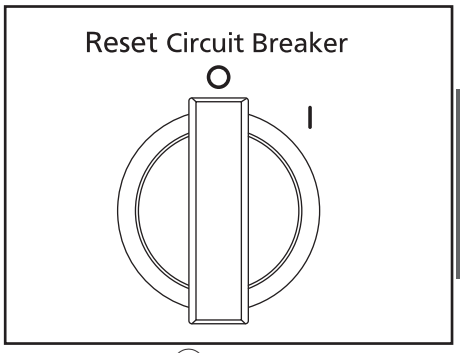

② MJ-SJ01

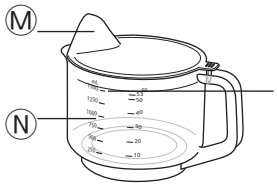

Kandungan Maksimun lebih kurang 1.5L

Ⓐ	Penolak Bahan	Ⓙ	Pengapit
Ⓑ	Bukaan Penyalur Bahan	Ⓚ	Bahagian Motor
Ⓒ	Penutup Bekas	Ⓛ	Suis ① MJ-DJ01
Ⓓ	Pad Mangkuk Pengisar		② MJ-SJ01
Ⓔ	Mangkuk Pengisar	Ⓜ	Penutup Cawan
Ⓕ	Unit Bekas	Ⓝ	Cawan Jus
	Ⓖ Bekas Boleh Putar	Ⓞ	*Palam
	Ⓗ Muncung Jus	Ⓟ	Tali Kod
Ⓘ	Bekas Pulpa		

*Bentuk Palam mungkin berbeza daripada ilustrasi

B.Melayu

CARA MEMBUKA

1

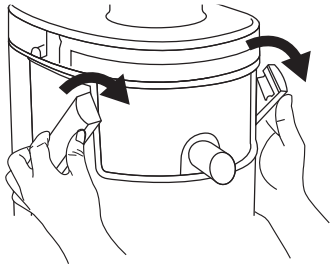

① Lepaskan Pengapit.

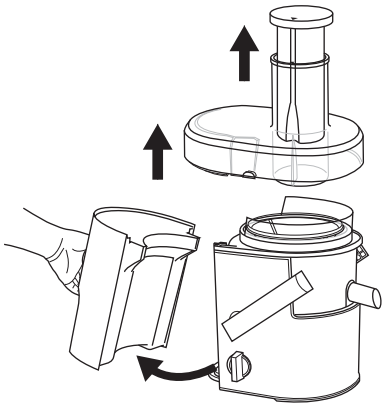

① Angkatkan Penutup Bekas dan Penolak Bahan.

② Tanggalkan Bekas Pulpa.

2

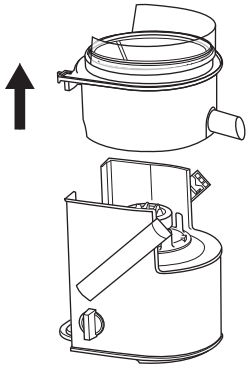

① Angkatkan Unit Bekas.

3

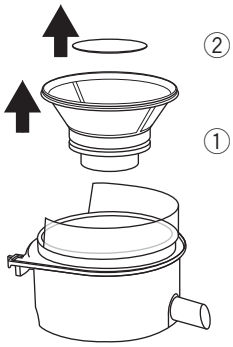

② Keluarkan Pad Mangkuk Pengisar.

① Angkatkan Mangkuk Pengisar.

Nota: Unit Bekas boleh ditanggalkan jika ia sukar untuk dibesihkan.

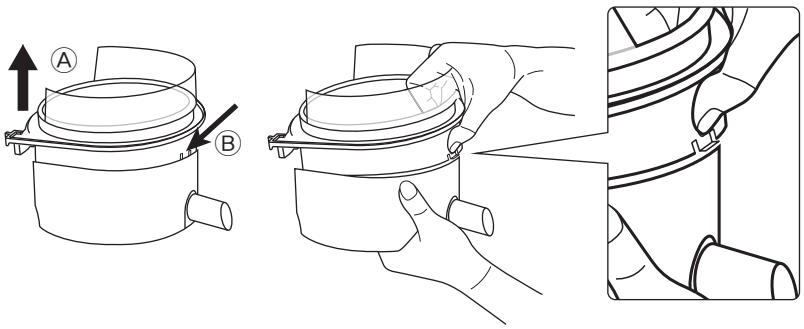

① Tarik bahagian Ⓐ Bekas Boleh Putar ke atas hingga bahagian cangkuk Ⓑ seperti yang ditunjukkan.

② Tekan bahagian cangkuk Ⓑ seperti yang ditunjukkan dan tarik ke atas untuk menanggalkannya.

③ Pasangkan semula Unit Bekas dengan mengulangi langkah ② kepada ①.

ALAT PERLINDUNGAN PEMUTUS LITAR

Apabila Pemutus Litar berhenti secara automatik disebabkan bebanan yang berlebihan, sila ikut arahan di bawah.

1. Pusingkan Suis ke posisi “0/O”, (sila rujuk muka surat 19).

2. Keluarkan sisa makanan dalam Mangkuk Pengisar dan potongkan bahan-bahan makanan ke saiz yang lebih kecil.

3. Sambung semula bahagian-bahagian (sila rujuk muka surat 21) dan mulakan operasi. Tekan makanan perlahan-lahan ke dalam Bukaan Penyalur Bahan menggunakan Penolak Bahan.

CARA MENGGUNA

Cuci semua bahagian yang boleh dikeluarkan dan keringkan dengan baik sebelum menggunakan perkakas untuk kali yang pertama, rujuk muka surat 22.
Cabutkan Palam apabila memasang unit. Pastikan Suis ditutupkan sebelum memasangkan Palam.

1

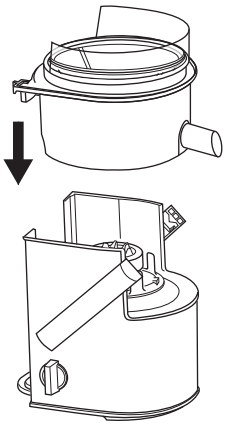

Letakkan Unit Bekas ke atas Bahagian Motor.

➡ Pastikan Muncung Jus adalah seperti yang ditunjukkan.

➡ Pastikan Unit Bekas duduk dengan sepenuhnya di atas Bahagian Motor.

2

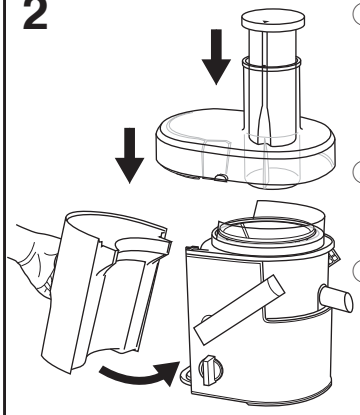

① Letakkan Mangkuk Pengisar ke dalam Unit Bekas dan tetapkan pada kedudukannya.

② Letakkan Penutup Bekas ke atas Unit Bekas.

③ Sambungkan Bekas Pulpa dan pastikan ianya adalah selaras dengan Bahagian Motor.

3

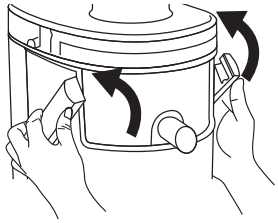

① Tolak Pengapit seperti yang ditunjukkan sehingga bunyi tutup kedengaran.

➡ Motor tidak akan beroperasi jika Pengapit tidak diapitkan dengan betul.

4

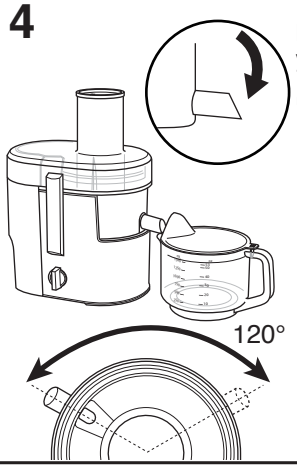

Letakkan Cawan Jus seperti yang ditunjukkan.

➡ Pastikan Muncung Jus menghala ke bawah apabila jus sedang dibuat.

Nota:
*Muncung Jus boleh diputar dengan bebas sebanyak 120° apabila Muncung Jus pada keadaan ke atas.

5

① Masukkan Palam dan pusingkan Suis.

② Masukkan bahan-bahan makanan dan tolakkan ia ke dalam Bukaan Penyalur Bahan dengan menggunakan Penolak Bahan.

③ Selaraskan Penolak Bahan kepada Bukaan Penyalur Bahan seperti yang ditunjukkan dalam ilustrasi.

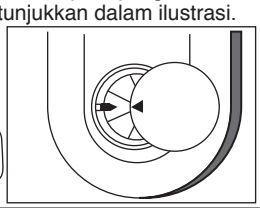

6

Tutup dan tanggalkan Palam selepas mengguna.

➡ Apabila mengalihkan Cawan Jus, pastikan Muncung Jus ditarik ke atas supaya jus tidak menitik.

Nota:
- Bahan-bahan makanan yang tidak disyorkan:
  Buah-buahan lembut yang menghasilkan puri dan boleh menyebabkan Mangkuk Pengisar tersumbat - seperti pisang, pic, aprikot dan lain-lain. Bahan yang kurang kandungan air – seperti daun selasih segar.
- Kosongkan Bekas Pulpa apabila sisa makanan penuh, kerana ianya akan masuk ke dalam jus atau menyebabkan perkakas tidak berfungsi.
- Pastikan semua bahagian dipasang dengan betul sebelum anda menghidupkan perkakas.
- Sila guna Cawan Jus dengan Penutup Cawan untuk mengelakkan percikan. Pastikan bukaan Cawan Jus diselaraskan dengan Muncung Jus apabila membuat jus.
- Untuk model MJ-DJ01, kelajuan 2 adalah sesuai untuk buah-buahan yang keras - seperti epal, lobak merah dan lain-lain, manakala kelajuan 1 sesuai untuk buah-buahan lembut- seperti tembikai, oren dan lain-lain.

CARA MENCUCI

Sebelum menanggalkan bahagian, pastikan motor sudah berhenti sepenuhnya, kemudian cabutkan Palam daripada socket.

Nota: Jangan menggunakan thinner , alkohol, peluntur, serbuk pengilap, berus logam; kerana permukaan akan dirosakkan.
Jangan memasukkan ke dalam mesin pembersih pinggan mangkuk.
Perubahan warna Mangkuk Pengisar, Penutup Bekas atau bahagian dalam Unit Bekas mungkin berlaku selepas digunnakan.

Pembersihan

Semua bahagian mesti dibersihkan selepas penggunaan. Sisa buah-buahan akan menyebabkan bau yang tidak menyenangkan, kotoran atau kerosakan Mangkuk Pengisar itu.

Cuci Mangkuk Pengisar dengan span di bawah air yang mengalir.

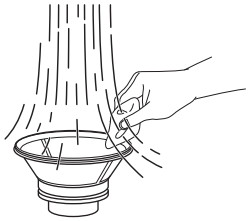

Lapkan Bahagian Motor dengan kain lembap.

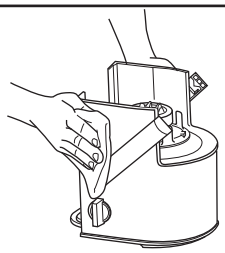

Cuci setiap bahagian dalam air sejuk atau air suam dengan span lembut. Bilas dan keringkan sepenuhnya sebelum menyimpan.

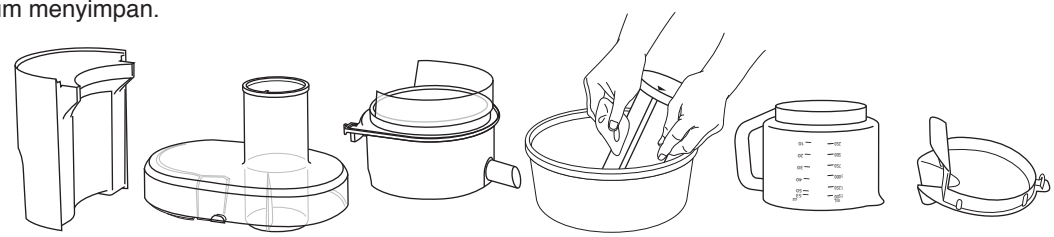

Penyimpanan

Palam dan Kod

1) Terbalikkan Bahagian Motor dan lilitkan Tali Kod dua kali seperti yang ditunjukkan

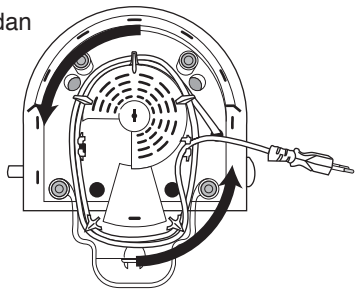

2) Masukkan Tali Kod ke dalam pemegang Tali Kod untuk menetapkan Tali Kod posisi.

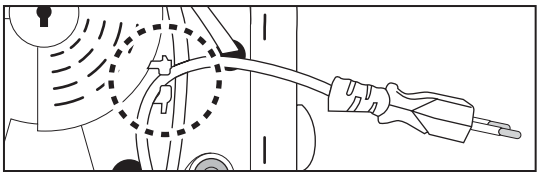

1) Terbalikkan Cawan Jus dan letakkan ia atas Bukaan Penyalur Bahan.

2) Simpankan Penutup Cawan dalam Bekas Pulpa.

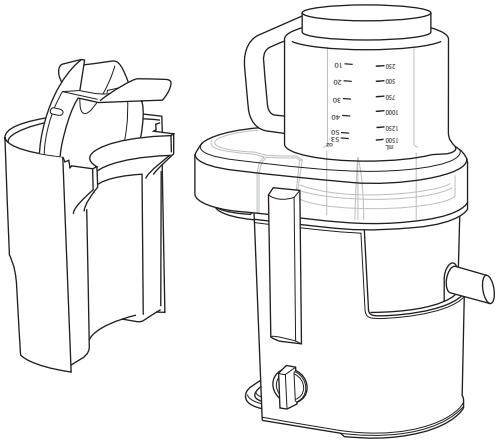

SPESIFIKASI

Nama Model	MJ-DJ01	MJ-SJ01
Bekalan Kuasa	220 - 240 V ~ 50-60 Hz	
Penggunaan Kuasa	240 - 270 W	
Penilaian Operasi	Berterusan {Pengulangan 2 min. BUKA, 2 min TUTUP}	
Dimensi (T x L x P) (Anggaran Kasar)	384 mm x 216 mm x 305 mm	
Berat (Anggaran Kasar)	4.1 kg	3.9 kg
Suis	Kelajuan 2	Kelajuan 1
Kapasiti (Anggaran Kasar)	1.5 L Cawan Jus, 2.0 L Bekas Pulpa	

ข้อควรระวังเพื่อความปลอดภัย (ต้องแน่ใจว่าปฏิบัติตามคำแนะนำเหล่านี้)

เพื่อป้องกันไม่ให้เกิดอุบัติเหตุหรือการบาดเจ็บกับผู้ใช้ บุคคลอื่น และความเสียหายต่อทรัพย์สิน โปรดปฏิบัติตามคำแนะนำด้านล่าง

■แผนภูมิต่อไปนี้แสดงให้เห็นระดับความเสียหายที่เกิดจากการใช้งานที่ไม่ถูกต้อง

⚠ **คำเตือน** แสดงถึงการบาดเจ็บสาหัสหรือเสียชีวิต	⚠ **ข้อควรระวัง** แสดงถึงความเสี่ยงของการบาดเจ็บหรือความเสียหายต่อทรัพย์สิน

■ประเภทและคำอธิบายของสัญลักษณ์มีดังต่อไปนี้

⃠ สัญลักษณ์นี้แสดงถึงการห้าม	❗ สัญลักษณ์นี้แสดงถึงข้อกำหนดที่ต้องปฏิบัติตาม

⚠ คำเตือน

⃠

- **อย่าให้สายไฟหรือปลั๊กเสียหาย**
  (อาจก่อให้เกิดไฟฟ้าช็อตหรือไฟไหม้จากไฟฟ้าลัดวงจรได้)
- **อย่าใช้เครื่อง หากสายไฟหรือปลั๊กเสียหาย หรือหากปลั๊กเสียบเข้ากับเต้าเสียบอย่างหลวม ๆ**
  (อาจก่อให้เกิดไฟฟ้าช็อตหรือไฟไหม้จากไฟฟ้าลัดวงจรได้)
  ➡ หากสายไฟเสียหาย ต้องเปลี่ยนโดยผู้ผลิต ตัวแทนบริการของผู้ผลิต หรือบุคคลที่มีคุณสมบัติคล้ายคลึงกันเพื่อหลีกเลี่ยงอันตราย
- **ห้ามเสียบหรือถอดปลั๊กขณะที่มือเปียก**
  (อาจก่อให้เกิดไฟฟ้าช็อตได้)
- **อย่าใช้เครื่อง เมื่อสายไฟอยู่ในสภาพไม่ดีมีรอยชำรุดเสียหาย**
  (อาจก่อให้เกิดไฟฟ้าช็อตหรือไฟไหม้ได้)
- **อย่าใช้ไฟฟ้าเกินแรงดันไฟฟ้าบนเต้าเสียบและอย่าใช้ไฟฟ้ากระแสสลับนอกเหนือจากที่ระบุไว้บนเครื่อง**
  (อาจก่อให้เกิดไฟฟ้าช็อตหรือไฟไหม้ได้)
  • ต้องแน่ใจว่าแรงดันไฟฟ้าที่จ่ายไปที่เครื่องเท่ากับที่จ่ายในท้องถิ่นของคุณ
  • การเสียบอุปกรณ์อื่นๆ เข้ากับเต้าเสียบเดียวกันอาจทำให้เต้าเสียบร้อนเกินไป
- **อย่าจุ่มเครื่องลงในน้ำ หรือสาดน้ำใส่เครื่อง**
  (อาจก่อให้เกิดไฟฟ้าช็อตหรือไฟไหม้จากไฟฟ้าลัดวงจรได้)
- **อย่ารื้อ ซ่อมแซม หรือดัดแปลงเครื่อง**
  (อาจก่อให้เกิดไฟไหม้ ไฟฟ้าช็อต หรือการบาดเจ็บได้)
  ➡ โปรดติดตามศูนย์บริการหากต้องการซ่อมแซม
- **อย่าสอดวัตถุใด ๆ เข้าไปในช่องระบายอากาศหรือช่องว่าง**
  (อาจก่อให้เกิดไฟฟ้าช็อตหรือการทำงานที่ผิดปกติได้)
  • โดยเฉพาะอย่างยิ่ง วัตถุที่เป็นโลหะ เช่น หมุดหรือลวด
- **อย่าสอดนิ้วมือของคุณหรือเครื่องใช้ เช่น ช้อน ส้อม ฯลฯ เข้าไปในช่องป้อนขณะที่ใช้งานอยู่ หากอาหารเข้าไปอุดในช่องป้อน ให้ใช้แท่งดันอาหารหรือผลไม้หรือผักอีกชิ้นหนึ่งในการดันอาหารที่อุดอยู่ลงไป**
  (อาจก่อให้เกิดการบาดเจ็บได้)
- **อย่าประกอบหัวปั่นขณะที่ยังมีเศษอาหารหลงเหลืออยู่รอบภาชนะบรรจุ**
  (อาจก่อให้เกิดกลิ่นที่ไม่พึงประสงค์และทำให้หัวปั่นไม่สามารถทำงานอย่างเหมาะสมได้)
- **อย่าถอดภาชนะบรรจุกากออกขณะที่มอเตอร์กำลังทำงานอยู่**
  (อาจก่อให้เกิดการบาดเจ็บได้)
- **อย่าใช้งานต่อเนื่องกันเป็นเวลานาน แนะนำให้พักเครื่องอย่างน้อย 2 นาทีหลังจากการใช้งาน 2 นาที**
  (อาจก่อให้เกิดการทำงานที่ผิดปกติได้)
- **อย่าเปลี่ยนชิ้นส่วนใด ๆ ของเครื่องด้วยอะไหล่ที่ไม่ใช่ชิ้นส่วนของแท้ของผลิตภัณฑ์นี้**
  (อาจก่อให้เกิดการบาดเจ็บ ไฟฟ้าช็อต หรือไฟไหม้ได้)

⚠ คำเตือน

- **ผลิตภัณฑ์นี้มิได้ผลิตขึ้นเพื่อใช้งานในบุคคล (รวมถึงเด็ก) ที่มีข้อบกพร่องทางด้านร่างกาย ประสาทสัมผัสหรือจิตใจ หรือขาดประสบการณ์และความรู้ เว้นแต่จะได้รับการกำกับดูแลหรือคำแนะนำเกี่ยวกับการใช้ผลิตภัณฑ์นี้จากบุคคลที่เป็นผู้รับผิดชอบความปลอดภัยของพวกเขา เด็กควรได้รับการดูแลเพื่อให้แน่ใจว่าพวกเขาไม่ได้เล่นกับผลิตภัณฑ์นี้**
  (อาจก่อให้เกิดแผลไหม้ การบาดเจ็บ หรือไฟฟ้าช็อตได้)
- **เสียบปลั๊กให้แน่น**
  (มิเช่นนั้นอาจก่อให้เกิดไฟฟ้าช็อตและไฟไหม้จากความร้อนที่อาจสร้างขึ้นรอบปลั๊กได้)
- **ทำความสะอาดปลั๊กอย่างสม่ำเสมอ**
  (ปลั๊กสกปรกอาจทำให้เกิดฉนวนไม่เพียงพอเนื่องจากความชื้น และอาจก่อให้เกิดไฟไหม้ได้)
- **หากเกิดความผิดปกติหรือความชำรุดเสียหายเกิดขึ้น ให้หยุดใช้เครื่องทันทีและถอดปลั๊ก**
  (อาจก่อให้เกิดควัน ไฟไหม้ หรือไฟฟ้าช็อตได้)
  เช่น สำหรับความผิดปกติหรือความชำรุดเสียหาย
  - ปลั๊กและสายไฟร้อนผิดปกติ
  - สายไฟเสียหายหรือไฟดับ
  - ตัวเรือนมอเตอร์เสียรูปหรือร้อนผิดปกติ

  ➡ โปรดถอดปลั๊กของเครื่องออกทันที และติดต่อศูนย์บริการเพื่อให้ตรวจสอบหรือซ่อมแซม
- **ควรใช้ความระมัดระวังเมื่อใช้และทำความสะอาดหัวปั่นและช่องน้ำผลไม้**
  (อาจก่อให้เกิดการบาดเจ็บได้)

⚠ ข้อควรระวัง

- **อย่าละสายตาจากเครื่องเมื่อใช้งานอยู่**
  (อาจก่อให้เกิดไฟไหม้หรือแผลไหม้ได้)
  • เมื่อต้องปล่อยเครื่องทิ้งไว้ ให้ปิดเครื่อง
- **อย่าใช้เครื่องในสถานที่ดังต่อไปนี้**
  • สถานที่ที่มีพื้นผิวไม่สม่ำเสมอ บนพรมหรือผ้าปูโต๊ะที่ไม่ทนความร้อน ฯลฯ
  (อาจก่อให้เกิดไฟไหม้หรือการบาดเจ็บได้)
  • สถานที่ที่อาจถูกสาดด้วยน้ำหรือใกล้แหล่งความร้อน
  (อาจก่อให้เกิดไฟฟ้าช็อตหรือการรั่วไหลของกระแสไฟฟ้าได้)
- **อย่าใช้เครื่อง หากหัวปั่นเสียหาย**
  (อาจก่อให้เกิดการบาดเจ็บได้)

- **ต้องแน่ใจว่าจับที่ปลั๊กขณะที่ถอดปลั๊ก อย่าดึงที่สายไฟ**
  (อาจก่อให้เกิดไฟฟ้าช็อตหรือไฟไหม้จากไฟฟ้าลัดวงจรได้)
- **ถอดปลั๊กเมื่อไม่ใช้เครื่อง**
  (มิฉะนั้นอาจก่อให้เกิดไฟฟ้าช็อตหรือไฟไหม้จากการรั่วไหลของกระแสไฟฟ้าได้)
- **เมื่อถือเครื่อง ต้องแน่ใจว่าจับที่ตัวเรือนมอเตอร์ด้วยมือทั้งสองข้าง**
  (อาจก่อให้เกิดการบาดเจ็บได้)
- **ปิดสวิตช์ของเครื่องและถอดออกจากแหล่งจ่ายไฟก่อนที่จะเปลี่ยนอุปกรณ์เสริมหรือเข้าใกล้ชิ้นส่วนที่ขยับได้ที่ใช้งานอยู่**
  (อาจก่อให้เกิดการบาดเจ็บได้)

ชื่อชิ้นส่วน

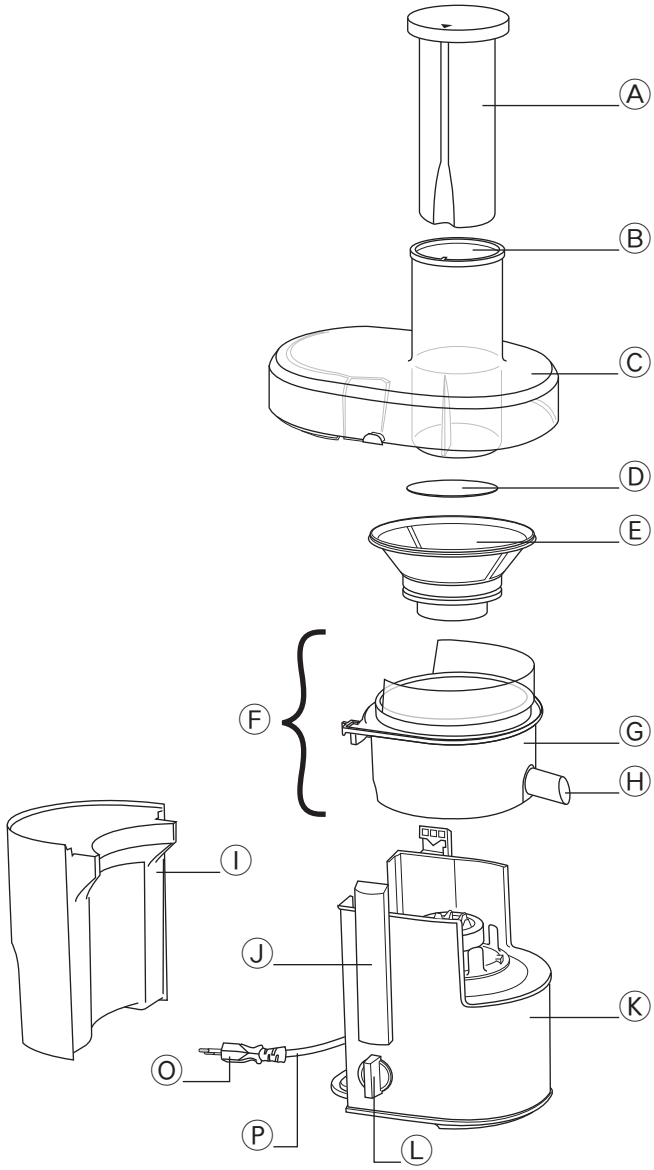

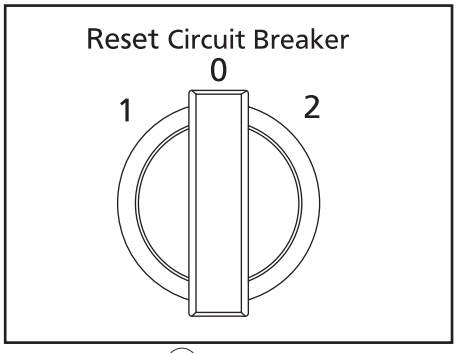

① MJ-DJ01

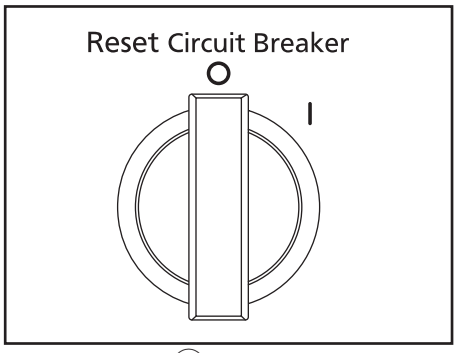

② MJ-SJ01

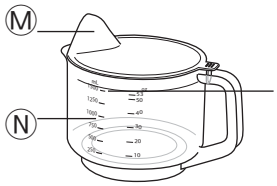

ปริมาณสูงสุดประมาณ 1.5 ลิตร

Ⓐ	แท่งดันอาหาร	Ⓙ	ตัวยึด
Ⓑ	ช่องป้อน	Ⓚ	ตัวเรือนมอเตอร์
Ⓒ	ฝาครอบภาชนะบรรจุ	Ⓛ	สวิตช์ ① MJ-DJ01
Ⓓ	แผ่นหัวปั่น		② MJ-SJ01
Ⓔ	หัวปั่น	Ⓜ	ฝาครอบถ้วย
Ⓕ	ภาชนะบรรจุ	Ⓝ	ถ้วยน้ำผลไม้
	Ⓖ ภาชนะบรรจุที่หมุนได้	Ⓞ	*ปลั๊ก
	Ⓗ ช่องน้ำผลไม้	Ⓟ	สายไฟ
Ⓘ	ภาชนะบรรจุกาก		

*รูปร่างของปลั๊กอาจแตกต่างไปจากภาพที่แสดงไว้

ถอดประกอบ

1

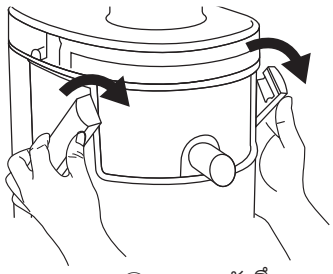

① คลายตัวยึด

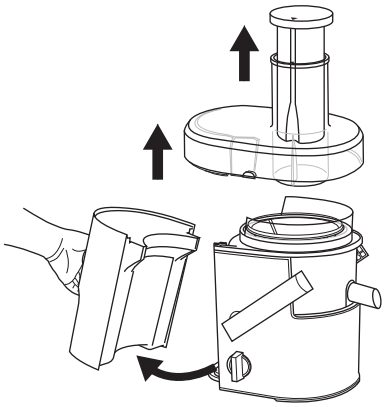

① ดึงฝาครอบภาชนะบรรจุและแท่งดันอาหารขึ้น
② ถอดภาชนะบรรจุกาก

2

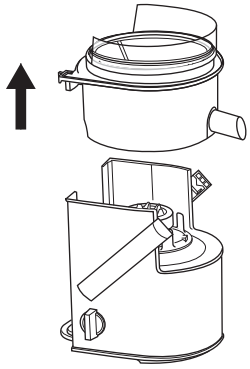

① ดึงภาชนะบรรจุและหัวปั่นขึ้น

3

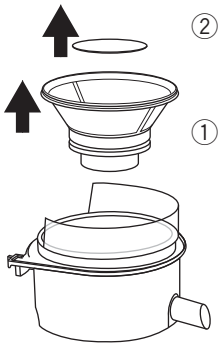

② ถอดแผ่นหัวปั่นออก

① ดึงหัวปั่นขึ้น

หมายเหตุ หากการล้างโถทำได้ยากสามารถถอดโถออกมาล้างได้

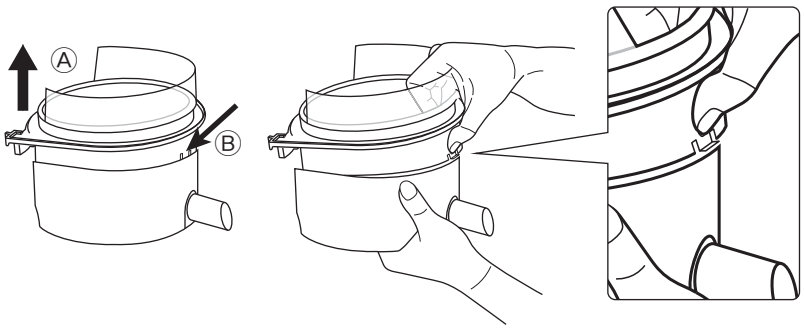

① ดึงส่วนด้านบน Ⓐ ของโถที่หมุนได้จนกระทั่งส่วนขอยึด Ⓑ มีลักษณะตามที่แสดงอยู่ในภาพ
② กดส่วนขอยึด Ⓑ ตามที่แสดงอยู่ในภาพ และดึงขึ้นด้านบนเพื่อถอดออก
③ เมื่อต้องการประกอบโถกลับเข้าที่อีกครั้ง ให้ทำตามขั้นตอนที่ ① ถึง ② แบบย้อนกลับ

การปกป้องด้วยตัวตัดวงจร

เมื่อตัวตัดวงจรหยุดมอเตอร์โดยอัตโนมัติเนื่องจากใช้งานมากไป ให้ปฏิบัติตามคำแนะนำด้านล่าง

1. ปิดสวิตช์ไปที่ตำแหน่ง " 0 / O " (ดูที่หน้า 26)
2. นำเศษอาหารที่หลงเหลืออยู่ในหัวปั่นออกและตัดส่วนผสมให้มีขนาดเล็กลงเพื่อให้ใส่เข้าไปในช่อง
3. ติดชิ้นส่วนกลับไปอีกครั้ง (ดูที่หน้า 28) และใช้งานต่อ ป้อนได้ ดันส่วนผสมดังกล่าวเข้าไปในช่องป้อนโดยใช้แท่งดันอาหาร

วิธีการใช้

ล้างชิ้นส่วนที่ถอดประกอบได้ทั้งหมดและทำให้แห้งสนิทก่อนใช้เครื่องเป็นครั้งแรก ดูที่หน้า 29
ถอดปลั๊กขณะที่ประกอบเครื่อง ก่อนเสียบปลั๊ก ต้องแน่ใจว่าสวิตช์ปิดอยู่

1

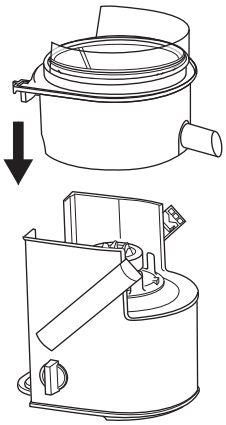

วางภาชนะบรรจุลงบนตัวเรือนมอเตอร์

➡ ต้องแน่ใจว่าช่องน้ำผลไม้เป็นไปตามที่แสดงไว้

➡ ต้องแน่ใจว่าภาชนะบรรจุอยู่บนตัวเรือนมอเตอร์

2

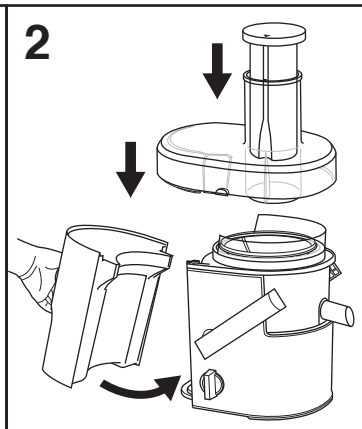

① วางหัวปั่นไว้ในภาชนะบรรจุและติดให้เข้าที่

② วางฝาครอบภาชนะบรรจุลงบนภาชนะบรรจุ

③ ติดภาชนะบรรจุกากและต้องแน่ใจว่าภาชนะบรรจุกากอยู่ในแนวเดียวกับตัวเครื่อง

3

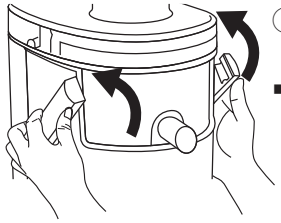

① ดันตัวยึดตามที่แสดงไว้จนกระทั่งได้ยินเสียงล็อค

➡ หากตัวยึดไม่ได้ยึดอย่างถูกต้อง มอเตอร์จะไม่ทำงาน

4

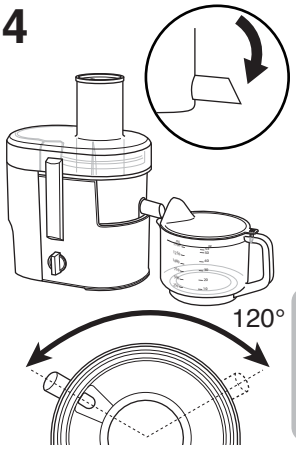

วางถ้วยน้ำผลไม้ตามที่แสดงไว้

➡ ต้องแน่ใจว่าช่องน้ำผลไม้อยู่ในตำแหน่งด้านล่างเมื่อคั้นน้ำผลไม้

หมายเหตุ:
* ช่องน้ำผลไม้สามารถหมุนได้ 120° เมื่อพวยอยู่ในตำแหน่งทางด้านบน.

5

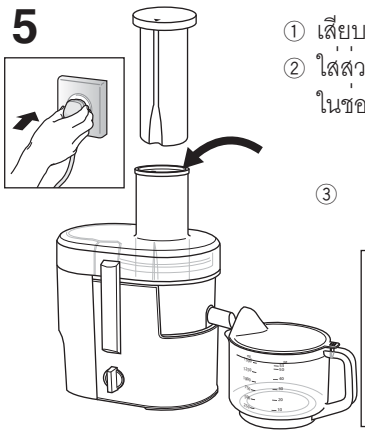

① เสียบปลั๊กและเปิดสวิตช์

② ใส่ส่วนผสมและดันเข้าไปในช่องป้อนโดยใช้แท่งดันอาหาร

③ ดันแท่งดันอาหารเข้าไปในช่องป้อนตามที่แสดงไว้

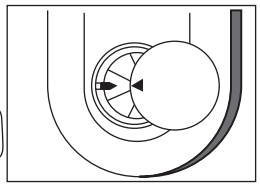

6

หลังจากที่ใช้งานแล้ว ปิดสวิตช์และถอดปลั๊ก

➡ ขณะที่นำถ้วยน้ำผลไม้ออก ต้องแน่ใจว่าดึงช่องน้ำผลไม้ขึ้นเพื่อป้องกันไม่ให้น้ำผลไม้หยด

หมายเหตุ:
- ส่วนผสมที่ไม่แนะนำมีดังนี้:
  ผลไม้เนื้อออนที่จะให้น้ำข้นและสามารถอุดหัวปั่นได้ เช่น กล้วย พีช แอปริคอท ส่วนผสมเหนียว เช่น ใบโหระพาสด
- เทกากในภาชนะบรรจุกากออกจนหมดเมื่อมีเศษอาหารสะสม เนื่องจากเศษอาหารอาจหลุดลงไปในน้ำผลไม้หรือก่อให้เกิดการทำงานที่ผิดปกติ
- ต้องแน่ใจว่าทุกชิ้นส่วนติดอยู่อย่างถูกต้องก่อนที่คุณจะเปิดสวิตช์เครื่อง
- โปรดใช้ถ้วยน้ำผลไม้ที่มีฝาครอบถ้วยเพื่อหลีกเลี่ยงไม่ให้น้ำผลไม้กระฉอก ต้องแน่ใจว่าปากถ้วยน้ำผลไม้อยู่ในแนวเดียวกับช่องน้ำผลไม้เมื่อคั้นน้ำผลไม้
- สำหรับโมเดล MJ-DJ01 ความเร็วระดับ 2 เหมาะสำหรับผลไม้ชนิดเนื้อแข็ง ขณะที่ความเร็วระดับ 1 เหมาะสำหรับผลไม้ชนิดเนื้ออ่อน`

วิธีการทำความสะอาด

ก่อนจะถอดชิ้นส่วน ต้องแน่ใจว่ามอเตอร์หยุดทำงานโดยสมบูรณ์แล้ว แล้วจึงถอดปลั๊กออกจากเต้าเสียบ

หมายเหตุ: อย่าใช้ทินเนอร์เบนซีน แอลกอฮอล์ น้ำยาฟอกขาว ผงขัด แปรงโลหะ มิฉะนั้น พื้นผิวจะเสียหาย อย่าใส่ในเครื่องล้างจาน การเปลี่ยนสีของหัวปั่น ฝาครอบภาชนะบรรจุ หรือภายในของภาชนะบรรจุอาจเกิดขึ้นเมื่อมีการใช้งาน

การทำความสะอาด

ต้องมีการทำความสะอาดชิ้นส่วนทั้งหมด เศษผลไม้ที่หลงเหลืออยู่อาจก่อให้เกิดกลิ่นที่ไม่พึงประสงค์ คราบ หรือการทำงานที่ผิดปกติของหัวปั่น

ล้างหัวปั่นด้วยฟองน้ำนิ่มขณะที่เปิดน้ำไหลผ่าน

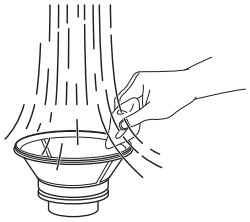

เช็ดตัวเรือนมอเตอร์ด้วยผ้าชุบน้ำหมาดๆ

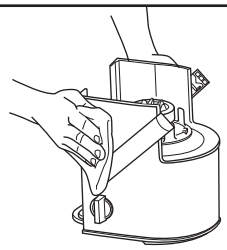

ล้างแต่ละชิ้นส่วนในน้ำเย็นหรือน้ำอุ่นด้วยฟองน้ำนิ่ม ล้างและทำให้แห้งสนิทก่อนการจัดเก็บ

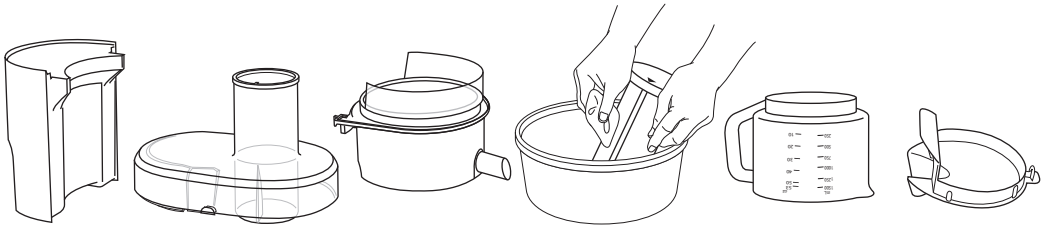

การจัดเก็บ

ปลั๊กและสายไฟ

1) หงายตัวเรือนมอเตอร์และขดสายไฟสองรอบตามที่แสดงไว้

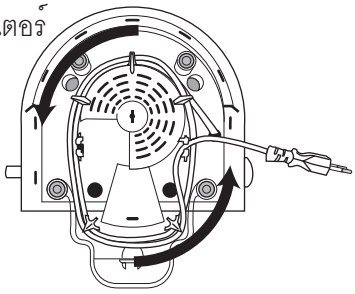

2) สอดสายไฟเข้าไปในตะขอเพื่อยึดสายไฟให้อยู่กับที่

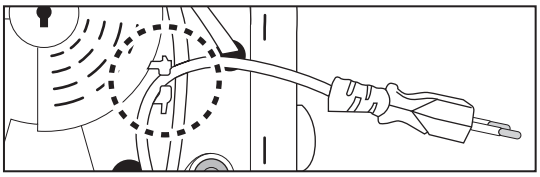

1) หงายถ้วยน้ำผลไม้และวางลงบนช่องป้อน
2) ใส่คาฝาครอบถ้วยไว้ด้านในภาชนะบรรจุกาก

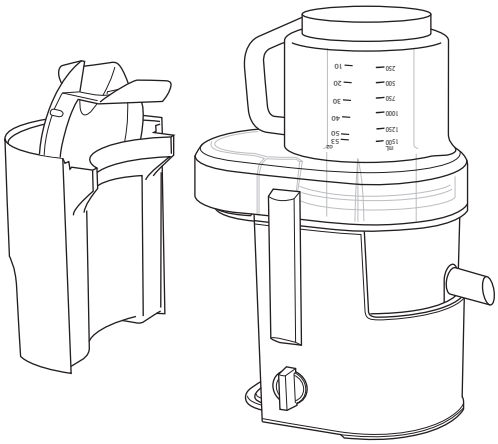

ภาษาไทย

ข้อมูลจำเพาะ

ชื่อโมเดล	MJ-DJ01	MJ-SJ01
แหล่งจ่ายไฟ	220 - 240 V ~ 50-60 Hz	
การบริโภคพลังงาน	240 - 270 W	
อัตราใช้งาน	ต่อเนื่อง {ทำซ้ำ เปิด 2 นาที ปิด 2 นาที}	
ขนาด (สxกxล) (โดยประมาณ)	384 มม. x 216 มม. x 305 มม.	
น้ำหนัก (โดยประมาณ)	4.1 กก.	3.9 กก.
สวิตช์หมุน	ความเร็ว 2 ระดับ	ความเร็ว 1 ระดับ
ความจุ (โดยประมาณ)	ถ้วยน้ำผลไม้ 1.5 ลิตร ภาชนะบรรจุกาก 2.0 ลิตร	

ĐỀ PHÒNG AN TOÀN (Nhớ tuân theo các hướng dẫn này)

Để ngăn chặn tai nạn hoặc chấn thương cho người sử dụng, những người khác, và thiệt hại về tài sản, xin tuân theo các hướng dẫn sau đây.

■Các biểu đồ sau đây cho thấy mức độ thiệt hại do sử dụng sai.

⚠CẢNH BÁO Cho thấy chấn thương nghiêm trọng hoặc tử vong.	⚠CHÚ Ý Cho thấy nguy cơ chấn thương hoặc thiệt hại tài sản.

■Các biểu tượng được phân loại và giải thích như sau.

⃠ Biểu tượng này cho biết bị cấm.	❗ Biểu tượng này cho biết quy định phải tuân theo.

⚠CẢNH BÁO

⃠

- **Không làm hư hỏng Dây cắm hay Phích cắm.**
  (Có thể gây điện giật, hoặc cháy do đoản mạch.)
- **Không sử dụng thiết bị nếu Dây cắm hoặc Phích cắm bị hư hỏng hoặc Phích cắm không cắm chặt vào ổ cắm điện.**
  (Có thể gây điện giật, hoặc cháy do đoản mạch.)
  ➡ Nếu Dây cắm bị hư hỏng, chỉ nhà sản xuất, đại lý dịch vụ của nhà sản xuất hoặc người có trình độ tương đương được phép thay thế để tránh gây nguy hiểm.
- **Không cắm hoặc rút Phích cắm khi tay ướt.**
  (Có thể gây điện giật.)
- **Không sử dụng thiết bị khi Dây cắm bị hư hại.**
  (Có thể gây điện giật và cháy.)
- **Không vượt quá điện áp trên ổ cắm điện và không sử dụng dòng điện xoay chiều ngoài dòng điện được liệt kê trên thiết bị.**
  (Có thể gây điện giật hoặc cháy.)
  - Đảm bảo điện áp cung cấp cho thiết bị tương tự như nguồn cung cấp địa phương của quý vị.
  - Cắm các thiết bị khác vào cùng ổ cắm điện có thể gây quá nhiệt.
- **Không nhúng thiết bị vào nước hoặc té nước vào thiết bị.**
  (Có thể gây điện giật, hoặc cháy do đoản mạch.)
- **Không tháo dỡ, sửa chữa hoặc sửa đổi thiết bị.**
  (Có thể gây cháy, điện giật hoặc chấn thương.)
  ➡ Xin liên lạc với trung tâm dịch vụ để sửa chữa.
- **Không nhét bất kỳ vật gì vào lỗ thông hoặc khe hở.**
  (Có thể gây điện giật hoặc trục trặc.)
  - Đặc biệt là các vật bằng kim loại như đinh ghim hoặc dây thép.
- **Không cho ngón tay hoặc đồ dùng như thìa, dĩa v.v vào Lỗ Tiếp thức ăn khi đang sử dụng. Nếu thức ăn bị tắc trong Lỗ Tiếp thức ăn, sử dụng Nắp đẩy Thức ăn hoặc một miếng hoa quả hoặc rau để đẩy xuống.**
  (Có thể gây chấn thương.)
- **Không lắp Lưỡi xay khi có thức ăn thừa xung quanh Bình Chứa.**
  (Có thể gây mùi khó chịu và làm cho Lưỡi xay không hoạt động bình thường.)
- **Không tháo Bình chứa Thức ăn nghiền khi mô tơ đang hoạt động.**
  (Có thể gây chấn thương.)

- **Không sử dụng máy liên tục trong thời gian dài. Nên cho thiết bị nghỉ ít nhất 2 phút sau khi hoạt động 2 phút.**
  (Có thể gây trục trặc.)
- **Không thay bất kỳ bộ phận nào của thiết bị với các phụ tùng không chính hãng.**
  (Có thể gây chấn thương, điện giật hoặc cháy.)

VIỆT NAM

⚠ CẢNH BÁO

- **Sản phẩm này không dành cho người (bao gồm trẻ em) bị thiểu năng về thể chất, cảm giác hoặc tinh thần, hoặc thiếu kinh nghiệm và kiến thức sử dụng, trừ khi họ được một người có trách nhiệm về an toàn cho họ giám sát hoặc hướng dẫn về việc sử dụng sản phẩm này. Trẻ em phải được giám sát để đảm bảo chúng không chơi với sản phẩm này.**
  (Có thể gây bỏng, chấn thương hoặc điện giật.)
- **Cắm chặt Phích cắm.**
  (Nếu không có thể gây điện giật và cháy do nhiệt tạo ra xung quanh Phích cắm.)
- **Làm sạch Phích cắm thường xuyên.**
  (Phích cắm bẩn có thể gây sự cách điện không đủ do bị ẩm, và có thể gây cháy.)
- **Khi điều bất thường hoặc hỏng hóc xảy ra, ngừng sử dụng thiết bị ngay lập tức và rút phích cắm.**
  (Có thể gây bốc khói, cháy hoặc điện giật.)
  Ví dụ về điều bất thường hoặc hỏng hóc.
  - Phích cắm và Dây cắm nóng bất thường.
  - Dây cắm bị hư hỏng hoặc mất điện.
  - Hộp chứa Mô tơ biến dạng và nóng bất thường.

  ➡ Xin rút phích cắm thiết bị ngay lập tức và liên lạc với trung tâm dịch vụ để kiểm tra hoặc sửa chữa.
- **Cẩn thận khi xử lý và làm sạch Lưỡi xay và Khe Nước ép.**
  (Có thể gây chấn thương.)

⚠ CHÚ Ý

- **Không để thiết bị hoạt động mà không có người trông chừng.**
  (Có thể gây cháy hoặc bỏng.)
  - Tắt nguồn thiết bị khi không có người trông chừng.
- **Không sử dụng thiết bị tại các nơi sau đây.**
  - Nơi bề mặt không bằng phẳng, trên thảm hoặc khăn trải bàn không kháng nhiệt v.v.

  (Có thể gây cháy hoặc chấn thương.)
  - Nơi mà thiết bị có thể bị dính nước hoặc gần nguồn nhiệt.

  (Có thể gây điện giật hoặc rò điện.)
- **Không sử dụng thiết bị nếu Lưỡi xay bị hư hỏng.**
  (Có thể gây chấn thương.)

- **Cầm Phích cắm khi rút Phích cắm. Không bao giờ kéo Dây cắm.**
  (Nếu không có thể gây điện giật, hoặc cháy do đoản mạch.)
- **Rút Phích cắm khi không sử dụng thiết bị.**
  (Nếu không có thể gây điện giật, hoặc cháy do rò điện.)
- Khi di chuyển thiết bị, mang Hộp chứa Mô tơ bằng cả hai tay.
  (Có thể gây chấn thương.)
- Tắt thiết bị và ngắt khỏi nguồn điện trước khi thay phụ kiện hoặc tiếp cận các bộ phận di chuyển khi sử dụng.
  (Có thể gây chấn thương.)

TÊN BỘ PHẬN

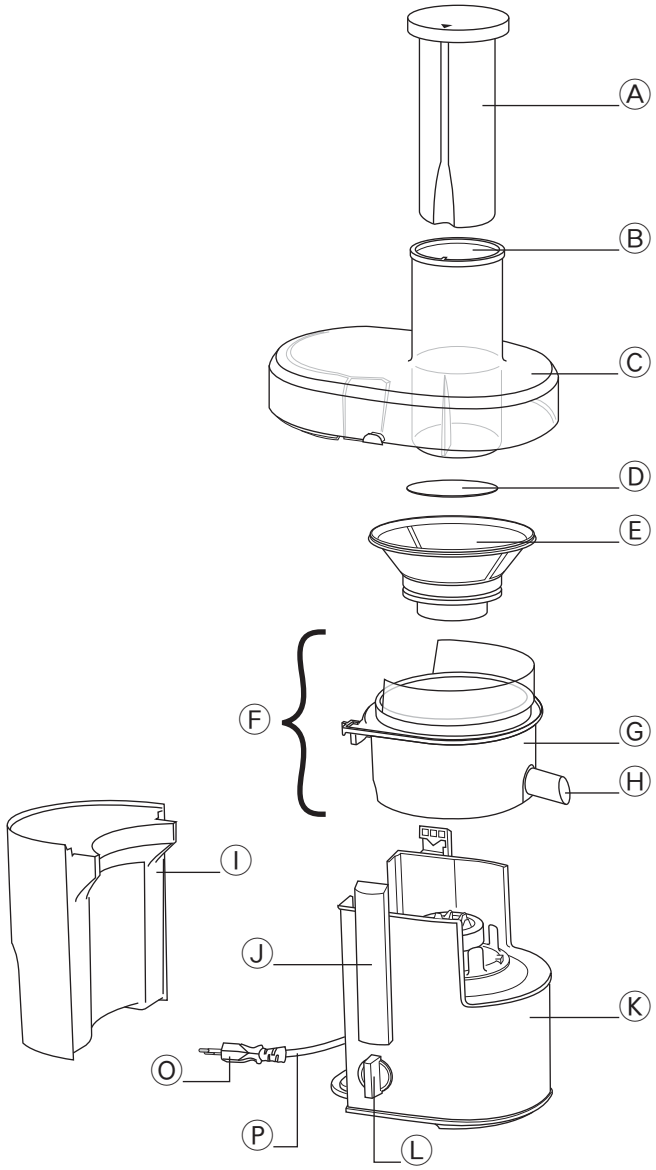

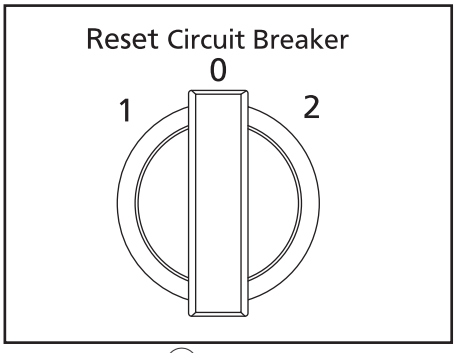

① MJ-DJ01

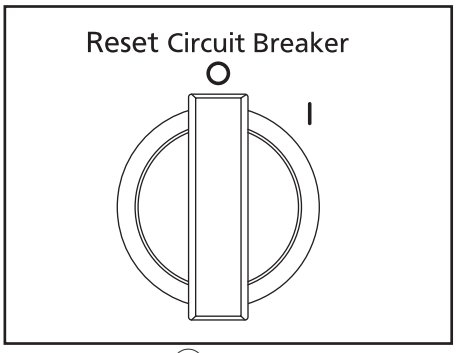

② MJ-SJ01

Lượng tối đa xấp xỉ 1.5 L

Ⓐ	Nắp đẩy Thức ăn	Ⓙ	Chốt
Ⓑ	Lỗ Tiếp thức ăn	Ⓚ	Hộp chứa Mô tơ
Ⓒ	Nắp Bình	Ⓛ	Công tắc ① MJ-DJ01 ② MJ-SJ01
Ⓓ	Cái đệm Lưỡi xay		
Ⓔ	Lưỡi xay	Ⓜ	Nắp Cốc
Ⓕ	Bình Chứa	Ⓝ	Cốc Nước ép
	Ⓖ Bình Xoay	Ⓞ	*Phích cắm
	Ⓗ Khe Nước ép	Ⓟ	Dây cắm
Ⓘ	Bình chứa Thức ăn nghiền		

*Hình dạng Phích cắm có thể khác với minh họa.

VIỆT NAM

THÁO RỜI

1

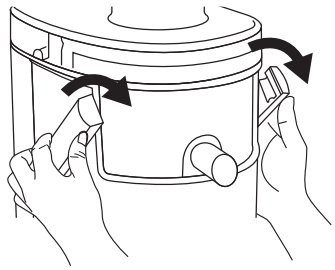

① Thả Chốt.

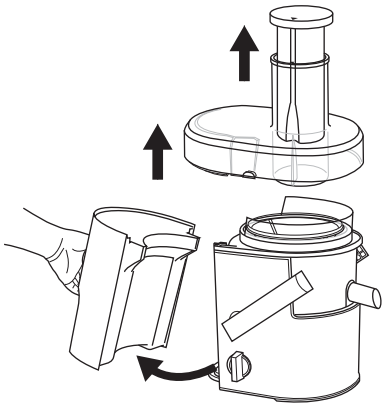

① Nhấc Nắp Bình và Nắp đẩy Thức ăn lên.

② Tháo Bình chứa Thức ăn nghiền.

2

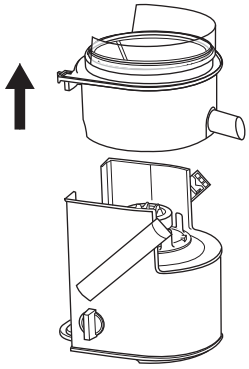

① Nhấc Bình Chứa và Lưỡi xay lên.

3

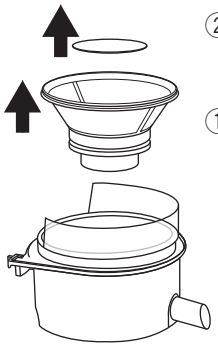

② Lấy Cái đệm Lưỡi xay ra.

① Nhấc Lưỡi xay lên.

Lưu ý: Nếu khó rửa Bình Chứa, có thể tháo ra.

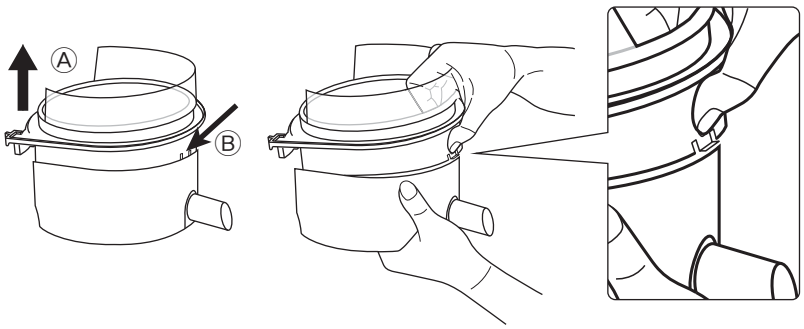

① Kéo phần trên Ⓐ của Khoang chứa Quay đến khi phần móc Ⓑ như minh họa.

② Bấm phần móc Ⓑ như minh họa và kéo lên để tháo ra.

③ Gắn Bình Chứa lại bằng cách đảo ngược các bước ① đến ②.

BẢO VỆ CỦA BỘ NGẮT MẠCH

“Khi quả tải động cơ sẽ tạm ngừng hoạt động, cần tuân theo các hướng dẫn dưới đây”

1. Tắt Công tắc về vị trí " 0 / O ", (tham khảo Trang 33).

2. Lấy thức ăn thừa trong Lưỡi xay và cắt nguyên liệu thành kích thước nhỏ hơn để vừa Lỗ Tiếp thức ăn.

3. Lắp lại các bộ phận (tham khảo Trang 35) và tiếp tục sử dụng. Sử dụng Nắp đẩy Thức ăn đẩy nguyên liệu nhẹ nhàng vào Lỗ Tiếp thức ăn.

CÁCH SỬ DỤNG

Rửa sạch tất cả các bộ phận có thể tháo rời và lau khô cẩn thận trước khi dùng thiết bị lần đầu, tham khảo trang 36. Rút phích cắm khi lắp ráp thiết bị. Trước khi cắm điện, đảm bảo đã tắt công tắc.

1

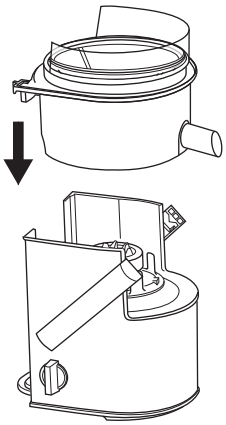

Đặt Bình Chứa lên Hộp chứa Mô tơ.

➡ Đảm bảo Khe Nước ép như minh họa.

➡ Đảm bảo Bình Chứa đặt hoàn toàn lên trên Hộp chứa Mô tơ.

2

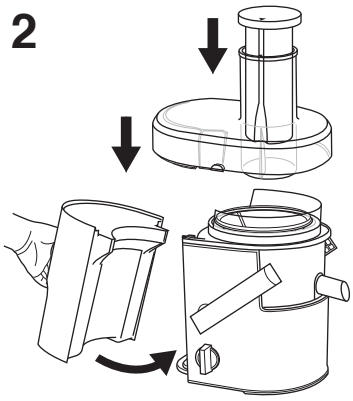

① Đặt Lưỡi xay vào Bình Chứa và cố định vào vị trí.

② Đặt Nắp Bình lên trên Bình Chứa.

③ Gắn Bình chứa Thức ăn nghiền vào và đảm bảo nó hoàn toàn chỉnh thẳng vào máy.

3

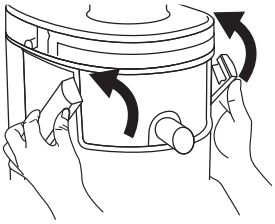

① Đẩy Chốt như minh họa đến khi nghe được tiếng khóa.

➡ Nếu Chốt không đúng, mô tơ không hoạt động.

4

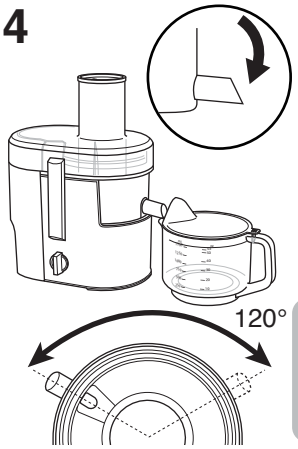

Đặt Cốc Nước ép như minh họa.

➡ Đảm bảo Khe Nước ép quay xuống khi ép nước quả.

Lưu ý:
* Khe Nước ép có thể xoay tự do 120° khi Vòi ở vị trí hướng lên.

5

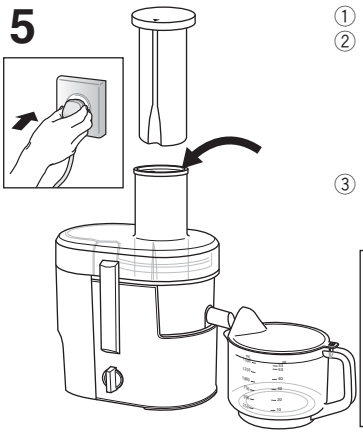

① Cắm điện và bật máy.
② Cho nguyên liệu vào và sử dụng Nắp đẩy Thức ăn để đẩy nguyên liệu vào Lỗ Tiếp thức ăn.

③ Chỉnh thẳng Nắp đẩy Thức ăn vào Lỗ Tiếp thức ăn như minh họa.

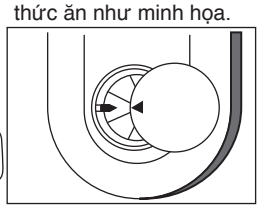

6

Sau khi sử dụng, tắt máy và rút điện.

➡ Khi bỏ Cốc Nước ép ra, nhớ kéo Khe Nước ép lên để không cho nước ép chảy xuống.

Lưu ý:
- Nguyên liệu không nên dùng:
  Hoa quả mềm tạo ra bột nghiền và có thể cản Lưỡi xay – ví dụ như chuối, đào, mơ.
  Nguyên liệu dính – ví dụ như lá hung quế tươi.
- Làm sạch Bình chứa Thức ăn nghiền khi thấy nhiều thức ăn thừa, vì chúng có thể bị lẫn vào nước ép hoặc gây trục trặc.
- Đảm bảo tất cả các bộ phận được lắp chính xác trước khi bật thiết bị lên.
- Xin sử dụng Cốc Nước ép với Nắp Cốc để tránh đổ nước. Đảm bảo chỉnh thẳng lỗ của Cốc Nước ép với Khe Nước ép khi ép nước quả.
- Với mẫu MJ-DJ01, tốc độ 2 thích hợp cho trái cây loại rắn, trong khi tốc độ 1 thích hợp cho trái cây loại mềm.

CÁCH LÀM VỆ SINH

Trước khi tháo một bộ phận, đảm bảo mô tơ đã hoàn toàn dừng lại, sau đó rút Phích cắm ra khỏi ổ cắm điện.

LƯU Ý: Không sử dụng chất pha loãng ben zen, cồn, thuốc tẩy, bột đánh bóng, bàn chải sắt; nếu không bề mặt sẽ bị hư hỏng.
Không cho vào máy rửa bát Lưỡi xay, Nắp Bình hoặc bên trong Bình Chứa có thể bạc màu sau một thời gian sử dụng.

Vệ sinh

Tất cả các bộ phận phải được làm vệ sinh. Những mẩu trái cây thừa có thể gây mùi khó chịu, vết bẩn hoặc sự trục trặc của Dao xay.

Rửa Dao xay bằng bọt biển mềm dưới vòi nước chảy.

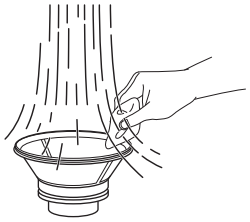

Lau Hộp chứa Mô tơ bằng vải ẩm.

Rửa mỗi bộ phận trong nước lạnh hoặc ấm bằng bọt biển mềm. Tráng sạch và lau khô hoàn toàn trước khi cất giữ.

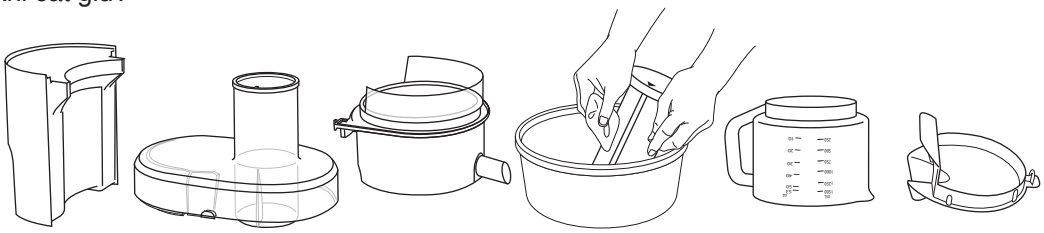

Cất giữ

Phích cắm và Dây cắm

1) 1) Xoay ngược Hộp chứa Mô tơ và cuộn Dây cắm hai lần như minh họa.

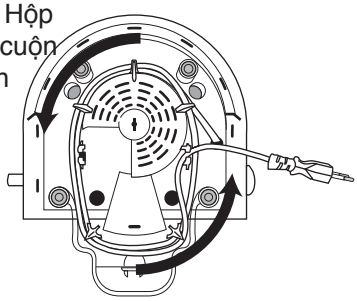

2) Cài Dây cắm vào móc để cố định vị trí của Dây cắm.

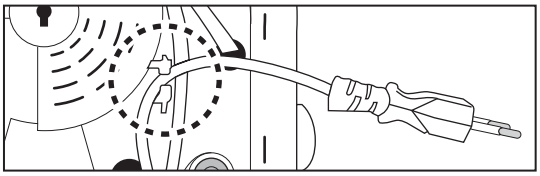

1) Xoay ngược Cốc Nước ép và đặt nó trên Lỗ Tiếp thức ăn.
2) Giữ Nắp Cốc bên trong Bình chứa Thức ăn nghiền.

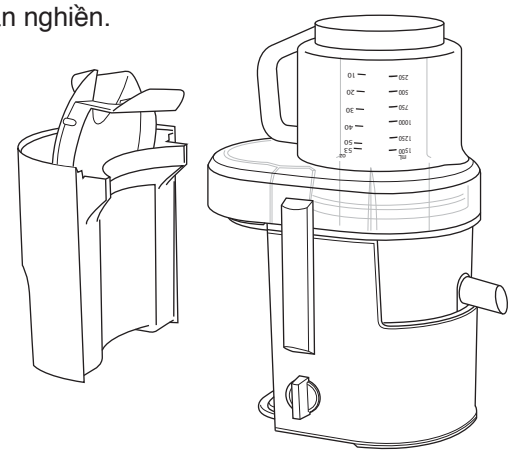

ĐẶC ĐIỂM KỸ THUẬT

Tên Mẫu	MJ-DJ01	MJ-SJ01
Công Suất Cung Cấp	220 - 240 V ~ 50-60 Hz	
Công Suất Tiêu Thụ	240 - 270W	
Công Suất Hoạt Động	Liên tục {Lặp lại 2 phút. BẬT, 2 phút. TẮT}	
Kích Thước (Chiều Caoxchiều Rộngxđường Kính) (Xấp Xỉ)	384 mm x 216 mm x 305 mm	
Khối Lượng (Xấp Xỉ)	4.1 kg	3.9 kg
Công Tắc Xoay	2 tốc độ	1 tốc độ
Dung Tích (Xấp Xỉ)	Cốc Nước ép 1.5L, Bình chứa Thức ăn nghiền 2.0L	

VIỆT NAM

Panasonic Manufacturing Malaysia Berhad
No. 3, Jalan Sesiku 15/2, Section 15, Shah Alam Industrial Site,
40200 Shah Alam, Selangor Darul Ehsan, Malaysia.
Website: http://panasonic.net/

JZ50T151
C0913

Printed in Malaysia

© **Panasonic Corporation 2013**